SCHEMAT ZESTAWCZY UKŁAD POŚREDNI OŚ 2 3 4 5

1:50

BLACHA T45 gr.0,7 NEGATYW PRUSZYŃSKI
PŁATWIE STAL OCYNKOWANA
RAMA STALOWA NOŚNA

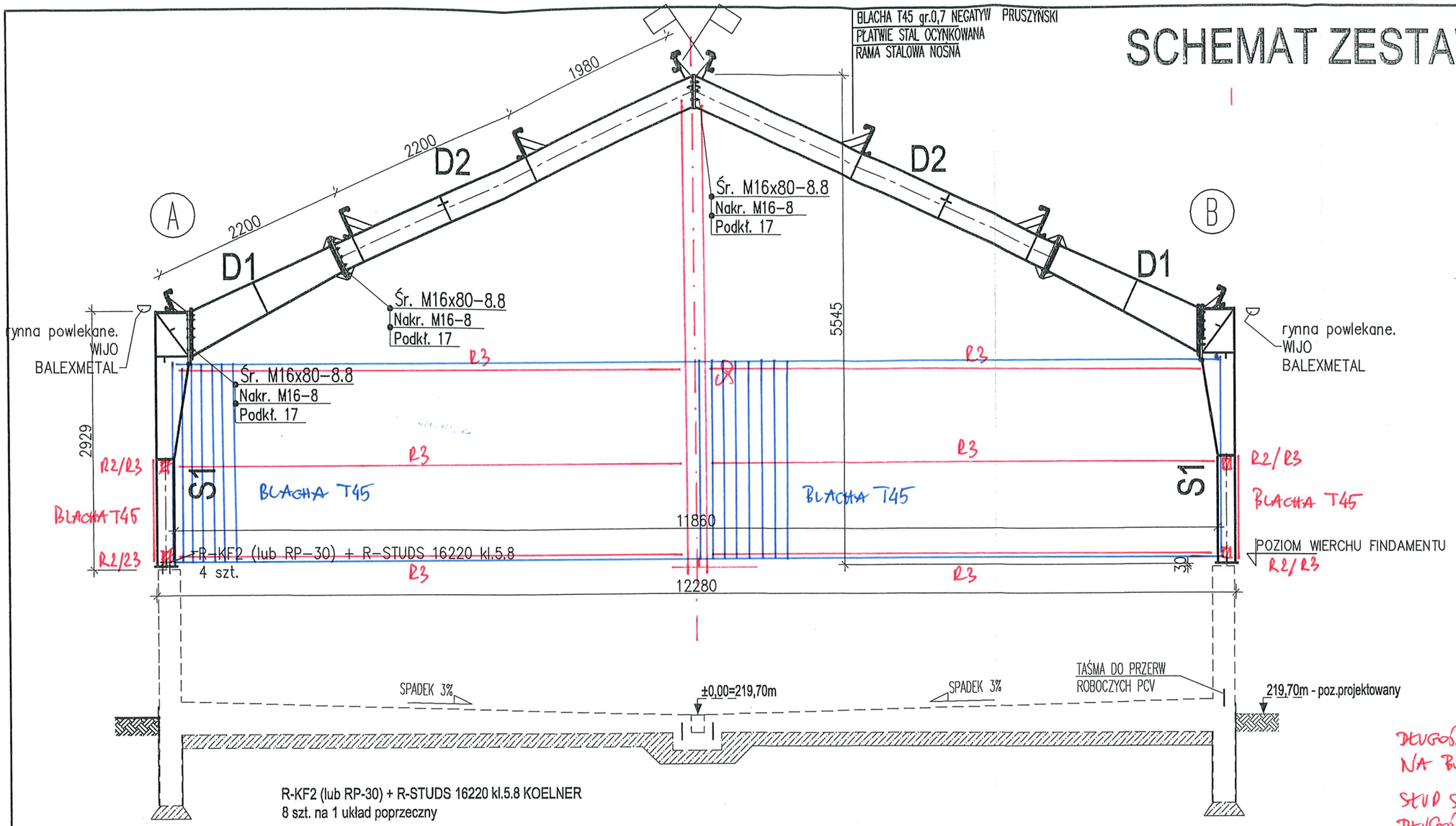

DŁUGOŚĆ R2/R3 DO USTALENIA NA BUDOWIE

SLUP SO — HEA 180
DŁUGOŚĆ DO USTALENIA NA BUDOWIE

KONSTRUKCJA STALOWA ZABEZPIECZONA OGNIOWO — OCYNK GR 80 µm

-PROFILE: S235JRG2
-KOTWY: R-KF2 (lub RP-30) + R-STUDS 16220 kl.5.8 KOELNER

wykaz śrub na 1 układ poprzeczny

ANS BIURO TECHNICZNE S.C. ul. Plebiscytowa 1 44-100 Gliwice tel/fax (0-32) 231-11-36	Nr wydania: A	Zamawiający: ZAMAWIAJĄCY Obiekt: OBIEKT Elementy: ELEMENTY	Arkusz: 1/1
	Data: 02.2013	**WYKAZ MATERIAŁÓW**	Nr wykazu: NR WYKSRU
Nr rysunku: NR RYS		Nr zespołu: NR ZESPOŁU Wykonał: WYKONAL	Nr zlecenia: NR ZLECENIA Podpis:

WYKAZ ŚRUB

Lp	Liczba [szt]	Jakość	Wymiar	Długość [mm]	Klasa	Norma	Uwagi
1	2	3	4	5	6	7	8
1	58	B	M16	80	8.8	PN-85/M-82101	

WYKAZ NAKRĘTEK

Lp	Liczba [szt]	Wymiar	Klasa	Norma	Uwagi
1	2	3	4	5	6
1	58	M16	8	PN-86/M-82144	

WYKAZ PODKŁADEK

Lp	Liczba [szt]	Rodzaj	Wymiar	Materiał	Norma	Uwagi
1	2	3	4	5	6	7
1	58	17		St	PN-78/M-82005	

	Imię i Nazwisko	Data	Nr uprawnień	Specjalność	Podpis
Opracował:					
Opracował:	mgr inż. Przemysław Jagiełło	III 2013	37/97	konstr.-bud.	
Projektował:	mgr inż. Przemysław Jagiełło	III 2013	37/97	konstr.-bud.	
Projektował:	inż. Władysław Jagiełło	III 2013	220/70	konstr.-bud.	
Sprawdził:					

ZAMAWIAJĄCY:
Spółka Komunalna "Dorzecze Białej" Sp. z o.o.

Obiekt, adres:
Oczyszczalnia Ścieków w m. Tuchów
ul. Jana III Sobieskiego 69C
33-170 Tuchów

Działki nr ewid: 415/9, 415/8 i inne.

Nazwa kontraktu: Kontrakt 1A - "Przebudowa i rozbudowa oczyszczalni ścieków w Tuchowie" w ramach Projektu "Uporządkowanie gospodarki wodno-ściekowej zlewni rzeki Biała"

Tytuł opracowania: PROJEKT WYKONAWCZY - BRANŻA KONSTRUKCYJNA Obiekt 13a

Tytuł rysunku: RYSUNEK ZESTAWCZY GŁÓWNY UKŁAD NOŚNY W OSI 2-5

WYKONAWCA: KONSORCJUM FIRM:
ZAKŁAD BUDOWNICTWA OGÓLNEGO "MODUŁ" BOŻENA GUZIK
STRÓŻÓWKA 67, 38-300 GORLICE;
AZE Zając, Kościółek sp. j.
34-625 SKRZYDLNA 101

Stadium:	Nr. Rejestracyjny	Skala:	Nr rysunku:
PROJEKT WYKONAWCZY	PR-0180	1:50	4.1

Rysunek wykonano przy użyciu programu: AUTODESK AutoCAD LT 2012 PL.
Numer licencji wielostanowiskowej: 361-01838004.
Rysunek jest własnością Spółki Komunalnej "Dorzecze Białej" Sp. z o.o..
Wszelkie prawa autorskie zastrzeżone.

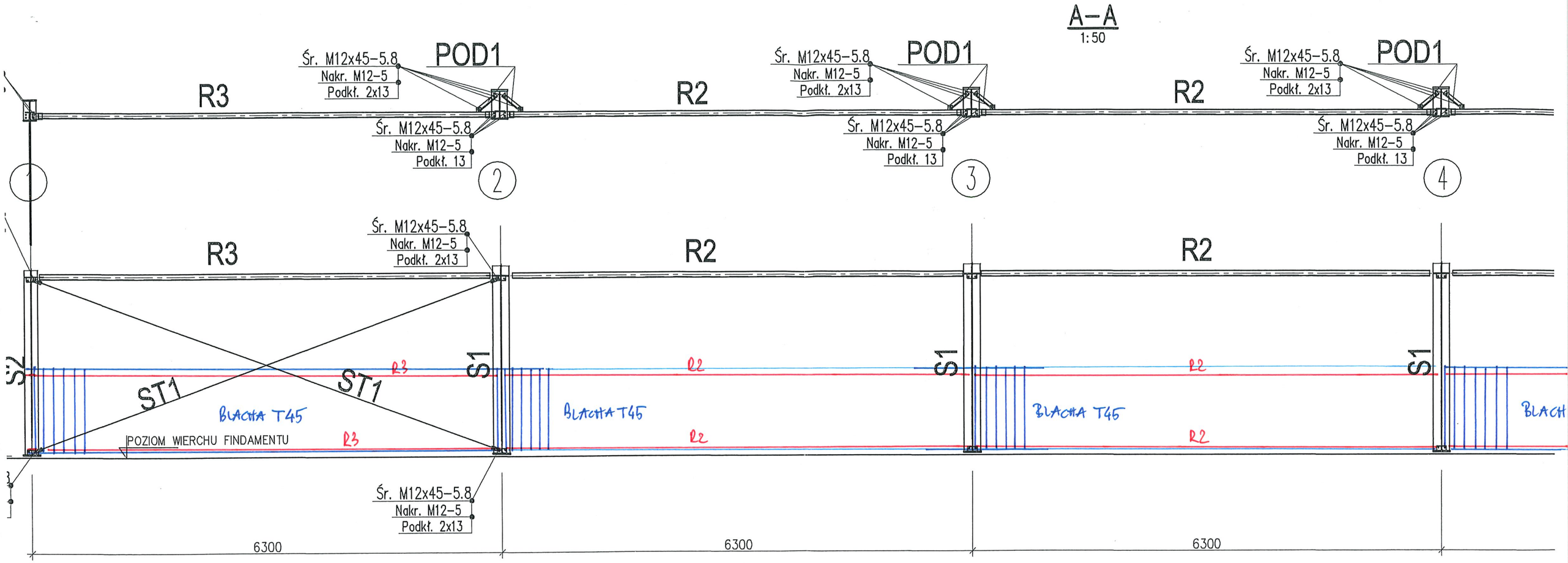

ZESTAWIENIE ŁĄCZNIKÓW NA JEDNĄ ŚCIANĘ

AMS BIURO TECHNICZNE S.C. ul. Plebiscytowa 1 44-107 Gliwice tel/fax (0-32) 31-11-24	Nr wydania: A	Zamawiający: ZAMAWIAJĄCY Obiekt: OBIEKT Elementy: ELEMENTY		Arkusz: 1/1
	Data: 02.2013	**WYKAZ MATERIAŁÓW**		Nr wykazu: NR WYKSRU
Nr rysunku: NR RYS		Nr zespołu: NR ZESPOŁU Wykonał: WYKONAL		Nr zlecenia: NR ZLECENIA Podpis:

WYKAZ ŚRUB

Lp	Liczba [szt]	Jakość	Wymiar	Długość [mm]	Klasa	Norma	Uwagi
1	2	3	4	5	6	7	8
1	44	B	M12	45	5.8	PN-85/M-82101	

WYKAZ NAKRĘTEK

Lp	Liczba [szt]	Wymiar	Klasa	Norma	Uwagi
1	2	3	4	5	6
1	44	M12	5	PN-86/M-82144	

WYKAZ PODKŁADEK

Lp	Liczba [szt]	Rodzaj	Wymiar	Materiał	Norma	Uwagi
1	2	3	4	5	6	7
1	72	13		St	PN-78/M-82005	

UWAGA:
ŚCIANA W OS

SCHEMAT ZESTAWCZY ŚCIANA W OSI A

1:50

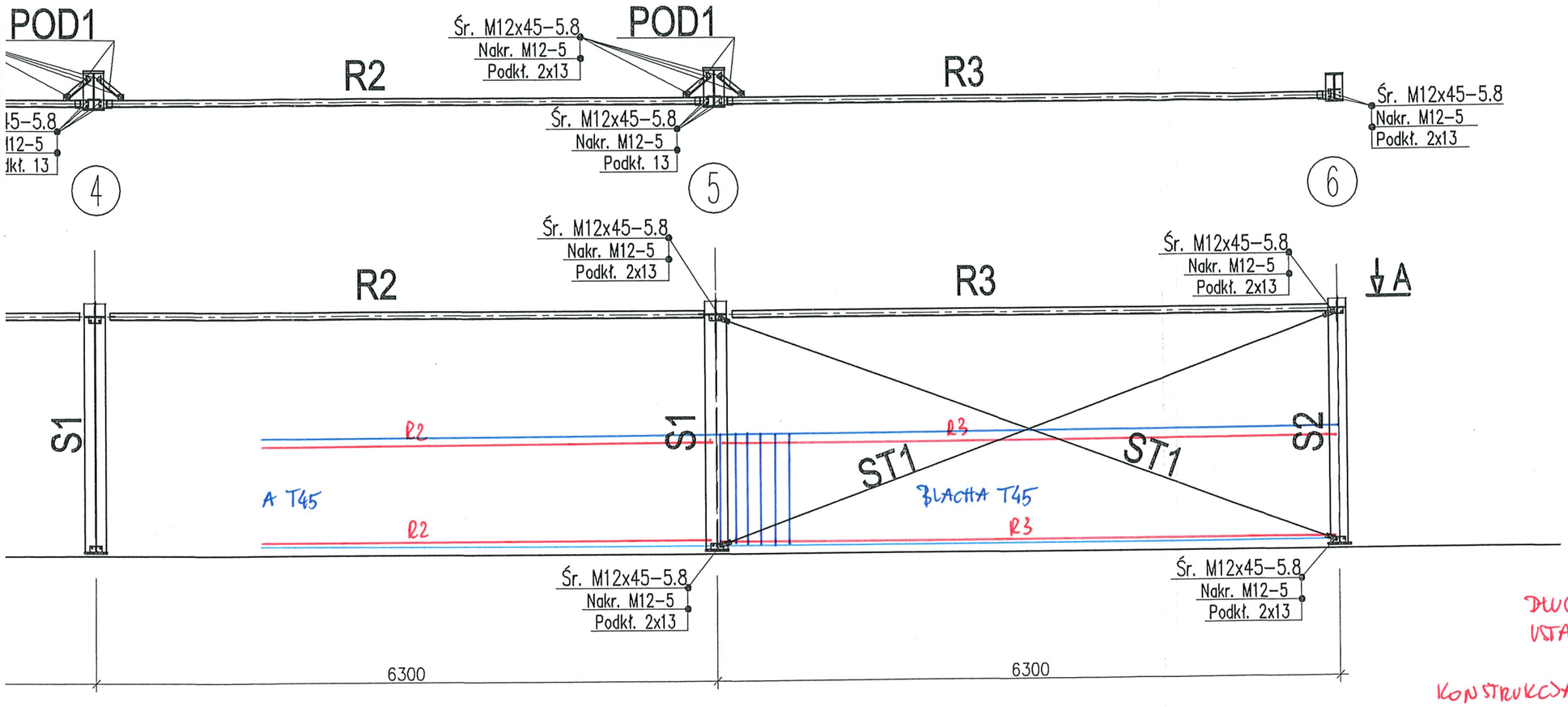

DŁUGOŚĆ R2/R3 DO USTALENIA NA BUDOWIE

KONSTRUKCJA STALOWA ZABEZPIECZONA OGNIOWO — OCYNK GR 80 µm

UWAGA:
ŚCIANA W OSI B IDENTYCZNA

	Imię i Nazwisko	Data	Nr uprawnień	Specjalność	Podpis
Opracował:					
Opracował:	mgr inż. Przemysław Jagiełło	III 2013	37/97	konstr.-bud.	
Projektował:	mgr inż. Przemysław Jagiełło	III 2013	37/97	konstr.-bud.	
Projektował:	inż. Władysław Jagiełło	III 2013	220/70	konstr.-bud.	
Sprawdził:					

ZAMAWIAJĄCY:
Spółka Komunalna "Dorzecze Białej" Sp. z o.o.

Obiekt, adres:
Oczyszczalnia Ścieków w m. Tuchów
ul. Jana III Sobieskiego 69C
33-170 Tuchów

Działki nr ewid: 415/9, 415/8 i inne.

Nazwa kontraktu: Kontrakt 1A - "Przebudowa i rozbudowa oczyszczalni ścieków w Tuchowie" w ramach Projektu "Uporządkowanie gospodarki wodno-ściekowej zlewni rzeki Biała"

Tytuł opracowania: PROJEKT WYKONAWCZY - BRANŻA KONSTRUKCYJNA Obiekt 13a

Tytuł rysunku: RYSUNEK ZESTAWCZY ŚCIANA W OSI A

WYKONAWCA: KONSORCJUM FIRM:
ZAKŁAD BUDOWNICTWA OGÓLNEGO "MODUŁ" BOŻENA GUZIK
STRÓŻÓWKA 67, 38-300 GORLICE;
AZE Zając, Kościółek sp. j.
34-625 SKRZYDLNA 101

Stadium:	Nr. Rejestracyjny	Skala:	Nr rysunku:
PROJEKT WYKONAWCZY	PR-0180	1:50	4.3

Rysunek wykonano przy użyciu programu: AUTODESK AutoCAD LT 2012 PL.
Numer licencji wielostanowiskowej: 361-01838004.
Rysunek jest własnością Spółki Komunalnej "Dorzecze Białej" Sp. z o.o..
Wszelkie prawa autorskie zastrzeżone.