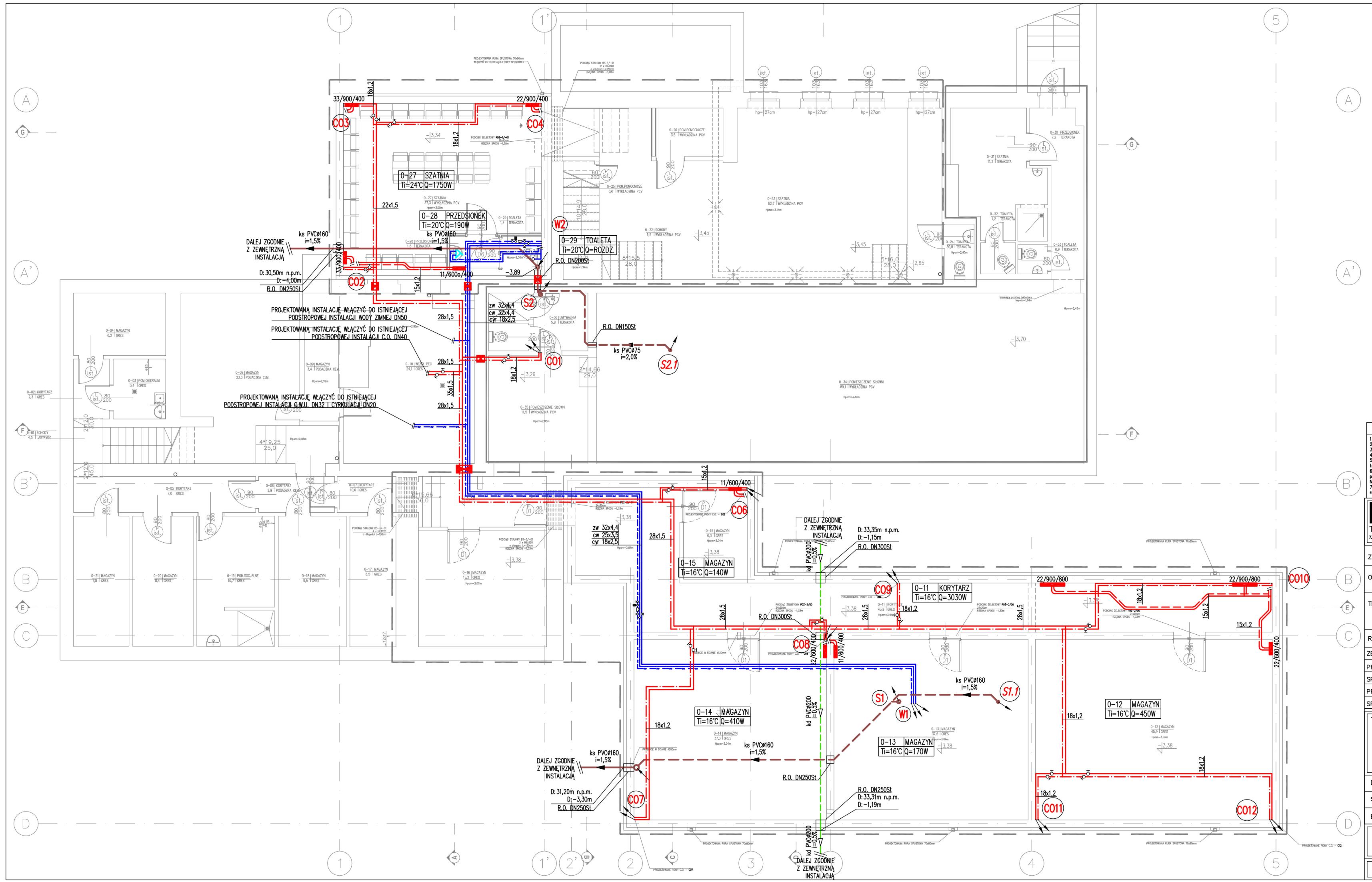

LEGENDA

- PVC#160 i=1,5% — KAN. SANITARNA POD POSADZKĄ
- PVC#110 i=2,0% — KAN. SANITARNA POD STROPEM
- PVC#160 i=1,5% — KAN. DESZCZOWA POD STROPEM
- WODA ZIMNA
- WODA CIEPŁA PROWADZONA W POSADZCE I BRUZDACH ŚCIENNYCH
- WODA CIEPŁA PROWADZONA POD STROPEM
- WODA CYRKULACYJNA C.W.U. PROWADZONA POD STROPEM
- BATERIA CZERPALNA NATRYSKOWA
- BATERIA CZERPALNA UMYWALKOWA
- ZAWÓR ZE ZŁĄCZKĄ DO WĘŻA
- ZAWÓR KULOWY ODCINAJĄCY
- ZAWÓR TERMOSTATYCZNY CYRKULACJI C.W.U.
- S1 — OZN. PIONU KAN. SANITARNEJ ODPOWIETRZANEGO BEZPOŚREDNIO
- S1 — OZN. PIONU KAN. SANITARNEJ ODPOWIETRZANEGO POŚREDNIO
- W1 — OZN. PIONU WODY
- ODEJŚCIE PRZEWODU W GÓRĘ
- ODEJŚCIE PRZEWODU W DÓŁ
- INSTALACJA C.O. PROWADZONA W POSADZCE I BRUZDACH ŚCIENNYCH
- INSTALACJA C.O. PROWADZONA POD STROPEM
- 22/600/800 — GRZEJNIK PŁYTOWY STALOWY KONWEKTOROWY
- 22/600o/800 — GRZEJNIK PŁYTOWY STALOW OCYNKOWANYY KONWEKTOROWY
- CO1 — OZN. PIONU INSTALACJI C.O.
- PRZEJŚCIE PPOŻ.

UWAGI :

1. Prace przy poszczególnych elementach opracowania wykonywać zgodnie z dokumentacją projektową.
2. W przypadku elementów nieuszczegółnionych odpowiednie decyzje podjąć w trybie nadzoru autorskiego.
3. Wszelkie odstępstwa od projektu i zmiany technologiczne należy uzgodnić z autorem opracowania.
4. Przed przystąpieniem do prac należy sprawdzić wymiary, w razie niezgodności z projektem skontaktować się z autorem opracowania.
5. Projekt należy rozpatrywać całościowo wraz z opisem technicznym, rysunkami branżowymi, wszystkie elementy ujęte w opisie technicznym, a nie ujęte na rysunkach lub odwrotnie, należy traktować tak jakby były ujęte w obu częściach dokumentacji projektowej.
6. Do wykonania należy zastosować materiały i wyroby dopuszczone do obrotu i stosowane w budownictwie na terenie RP i EU – całość prac należy wykonać zgodnie z zasadami sztuki budowlanej, obowiązującymi przepisami sanitarnymi, bhp i p.poż., obowiązującymi Polskimi Normami, normami branżowymi, instrukcjami producentów oraz obowiązującymi warunkami wykonania i odbioru robót.
7. Wszystkie materiały i systemy wybrane są produktami sugerowanymi i może nastąpić ich zmiana na produkt inny pod warunkiem równoważnych lub lepszych właściwości techn. od wyspecyfikowanego produktu.

TTA S.C. J.TYBINKOWSKI K.TROSZCZYNSKI ARC
73-110 Stargard, ul. Czarnieckiego 30/31 lokal 102, tel. (091)834-51-77, fax (091)834-51-78 e-mail: tta@tarchitekci.com

ZAMAWIAJĄCY: PRZEDSZKOLE MIEJSKIE NR 2 "MALI ARTYŚCI" 73-110 Stargard, ul. Mieszka I 2

OBIEKT: BUDYNEK PRZEDSZKOLA NR 2 – KATEGORIA IX
73-110 Stargard, ul.Mieszka I 2, Dz.Nr 299 obręb 11 m. Stargard

TEMAT: PROJEKT PRZEBUDOWY I ROZBUDOWY BUDYNKU PRZEDSZKOLA MIEJSKIEGO "MALI ARTYŚCI" PRZY UL. MIESZKA I 2 W STARGARDZIE NA DZIAŁCE NR 299 OBRĘB 11 M. STARGARD

RODZAJ OPRAC. PROJEKT TECHNICZNY

ZESPÓŁ	IMIĘ I NAZWISKO	BRANŻA	NR UPRAWN.	PODPIS
PROJEKTANT	mgr inż. DAWID WACHOWIEC	SANITARNA	ZAP/0107/PWOS/09	
SPRAWDZIŁ	inż. MICHAŁ SŁOBODZIAN	SANITARNA	ZAP/0240/PWOS/09	
PROJEKTANT				
SPRAWDZIŁ				

TREŚĆ RYSUNKU
RZUT PIWNICY
INSTALACJA WOD. – KAN. I C.O.

DATA	11.2021
SKALA	1:100
BRANŻA	SANITARNA

NR RYSUNKU: S–01

Kopiowanie, publikacje oraz wszelkie inne formy wykorzystania projektu bez zgody autorów będą naruszeniem przepisów wynikających z Ustawy z dnia 4.02.1994 r. o prawie autorskim i prawach pokrewnych.

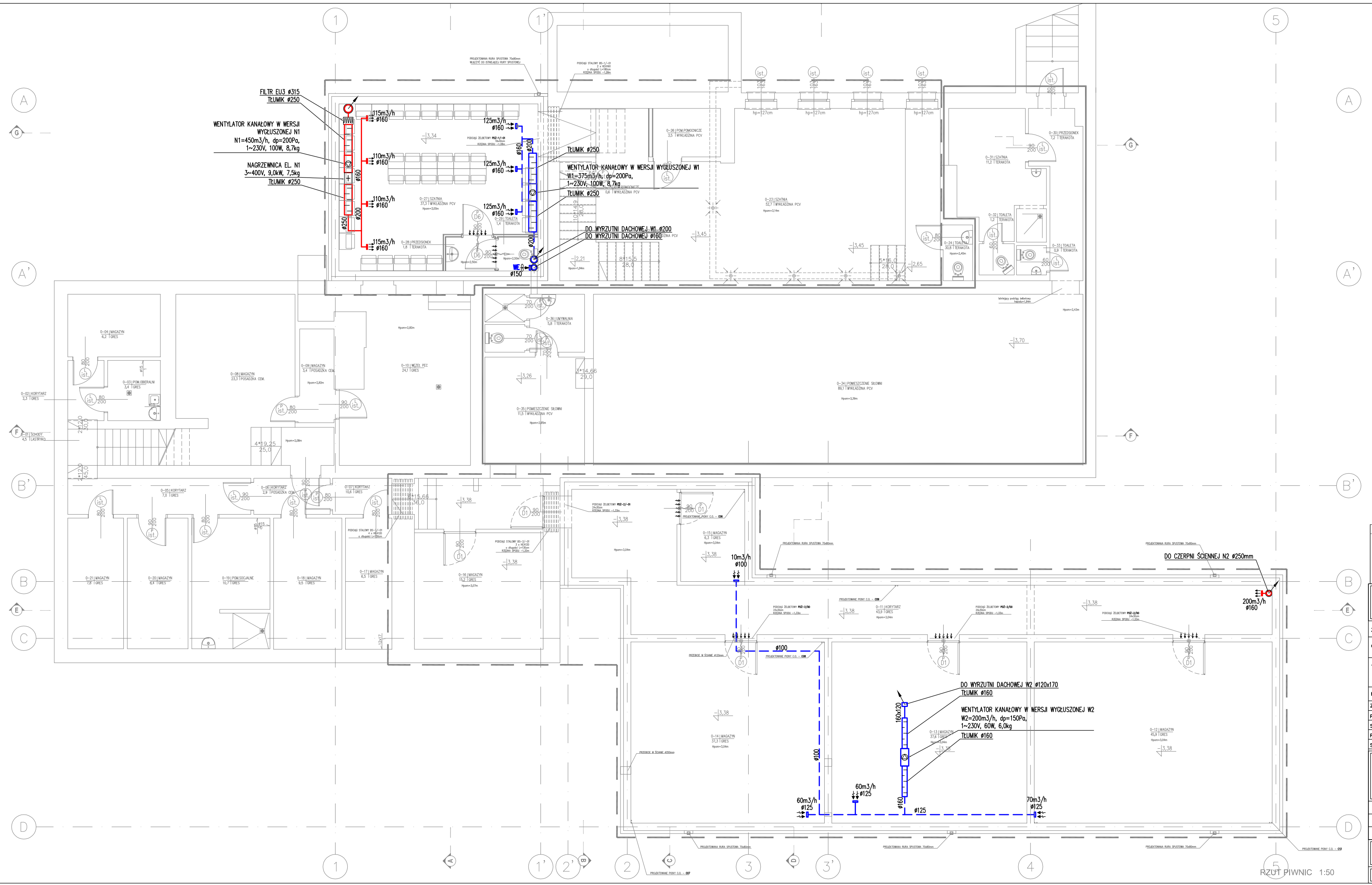

LEGENDA:

- KANAŁY NAWIEWNE PROWADZONE POD STROPEM
- KANAŁY WYWIEWNE PROWADZONE POD STROPEM
- NAWIEWNIK
- WYWIEWNIK
- PRZECIWPOŻAROWE KLAPY ODCINAJĄCE
- TŁUMIK AKUSTYCZNY
- WE ø150 WENTYLATOR WSPOMAGAJĄCY

UWAGI :

1. Prace przy poszczególnych elementach opracowania wykonywać zgodnie z dokumentacją projektową.
2. W celu uniknięcia ewentualnych niezgodności wykonawcy zobowiązani są porównać z rzutem autorskim.
3. Wymiary należy sprawdzać na podstawie rzędnych, nie na podstawie długości z rysunku.
4. Przed przystąpieniem do prac należy sprawdzić wymiary, w razie niezgodności z projektem skontaktować się z autorem opracowania.
5. Projekt należy rozpatrywać całościowo wraz z opisem technicznym, rysunkami branżowymi, wszystkie elementy ujęte w opisie technicznym, a nie ujęte na rysunkach lub odwrotnie, należy traktować tak jakby były ujęte w obu częściach dokumentacji projektowej.
6. Do wykonania należy zastosować materiały i wyroby dopuszczone do obrotu i stosowania w budownictwie na terenie RP i EU – cechek prac należy wykonać zgodnie z zasadami sztuki budowlanej, obowiązującymi przepisami sanitarnymi, bhp i p.poż., obowiązującymi Polskimi Normami, normami branżowymi, instrukcjami producentów oraz obowiązującymi warunkami wykonania i odbioru robót.
7. Wszystkie materiały i systemy wybrane są produktami sugerowanymi i można nastąpić ich zmiana na produkt lecz pod warunkiem równoważnych lub lepszych właściwości techn. od wypoczyślkowanego produktu.

TTA S.C. J.TYBINKOWSKI K.TROSZCZYŃSKI ARC
73-110 Stargard, ul. Czarnieckiego 30/31 lokal 102, tel. (091)834-01-72, fax (091)834-01-70 e-mail: tta@titaarchitekci.com

ZAMAWIAJĄCY	PRZEDSZKOLE MIEJSKIE NR 2 "MALI ARTYŚCI" 73-110 Stargard, ul. Mieszka I 2
OBIEKT	BUDYNEK PRZEDSZKOLA NR 2 – KATEGORIA IX 73-110 Stargard, ul.Mieszka I 2, Dz.Nr 299 obręb 11 m. Stargard
TEMAT	PROJEKT PRZEBUDOWY I ROZBUDOWY BUDYNKU PRZEDSZKOLA MIEJSKIEGO "MALI ARTYŚCI" PRZY UL. MIESZKA I 2 W STARGARDZIE NA DZIAŁCE NR 299 OBRĘB 11 M. STARGARD
RODZAJ OPRAC.	PROJEKT TECHNICZNY

ZESPÓŁ	IMIĘ I NAZWISKO	BRANŻA	NR UPRAWN.	PODPIS
PROJEKTANT	mgr inż. DAMIO WACHOWIEC	SANITARNA	ZAP/0107/PWOS/09	
SPRAWDZIŁ.	inż. MICHAŁ SCOBODZIAN	SANITARNA	ZAP/0240/PWOS/09	
PROJEKTANT				
SPRAWDZIŁ.				

TREŚĆ RYSUNKU

RZUT PIWNICY
INSTALACJA WENTYLACJI MECHANICZNEJ

DATA	11.2021	NR RYSUNKU
SKALA	1:100	S–02
BRANŻA	SANITARNA	

Kopiowanie, publikacje oraz wszelkie inne formy wykorzystania projektu bez zgody autorów będą naruszeniem przepisów wynikających z Ustawy z dnia 4.02.1994 r. o prawie autorskim i prawach pokrewnych.

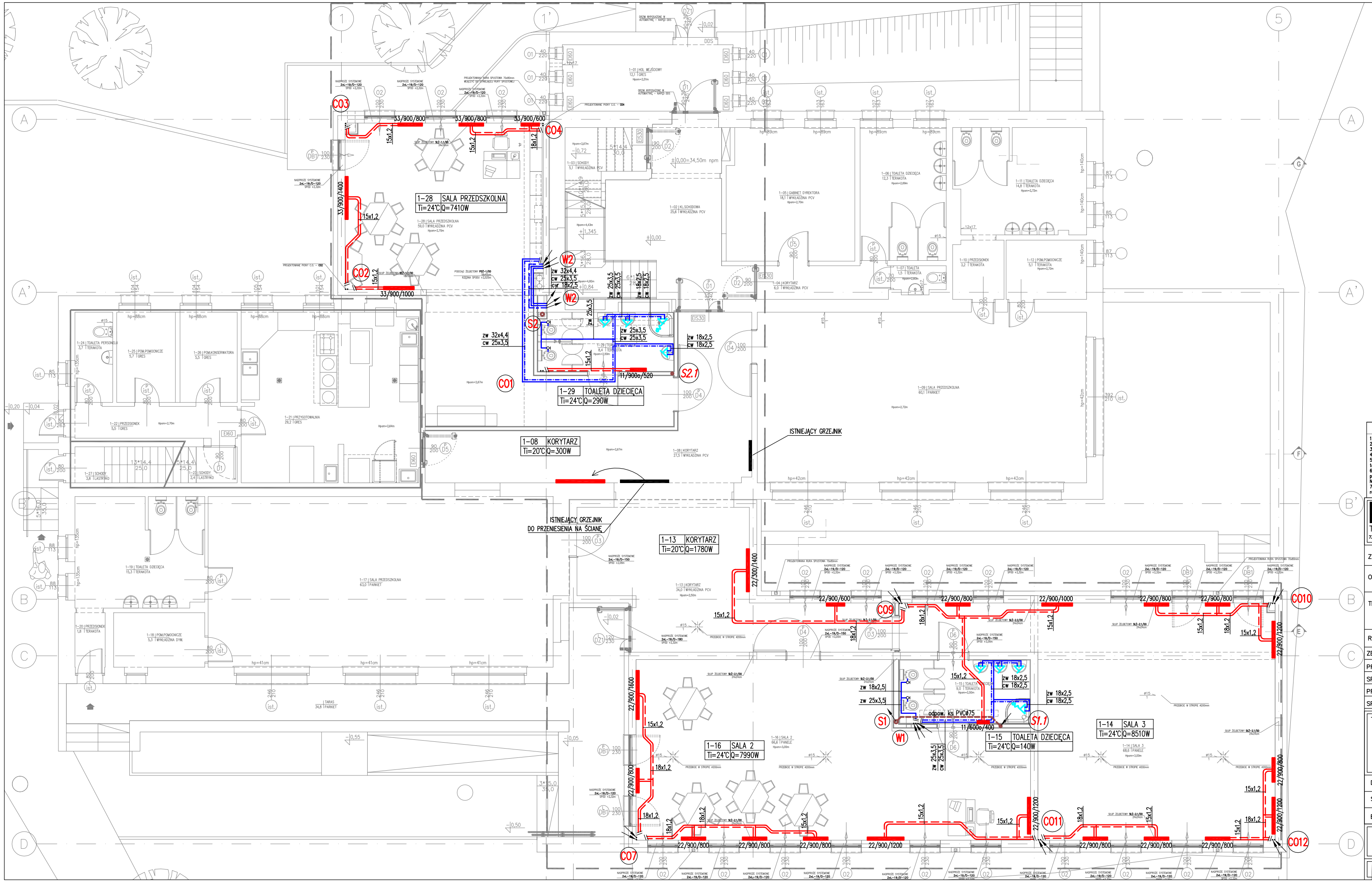

LEGENDA

- PVC#110 i=2,0% — KAN. SANITARNA POD STROPEM
- WODA ZIMNA
- WODA CIEPŁA PROWADZONA W POSADZCE I BRUZDACH ŚCIENNYCH
- WODA CIEPŁA PROWADZONA POD STROPEM
- WODA CYRKULACYJNA C.W.U. PROWADZONA POD STROPEM
- BATERIA CZERPALNA NATRYSKOWA
- BATERIA CZERPALNA UMYWALKOWA
- ZAWÓR ZE ZŁĄCZKĄ DO WĘŻA
- ZAWÓR KULOWY ODCINAJĄCY
- S1 — OZN. PIONU KAN. SANITARNEJ ODPOWIETRZANEGO BEZPOŚREDNIO
- S1 — OZN. PIONU KAN. SANITARNEJ ODPOWIETRZANEGO POŚREDNIO
- W1 — OZN. PIONU WODY
- ODEJŚCIE PRZEWODU W GÓRĘ
- ODEJŚCIE PRZEWODU W DÓŁ
- INSTALACJA C.O. PROWADZONA W POSADZCE I BRUZDACH ŚCIENNYCH
- 22/600/800 — GRZEJNIK PŁYTOWY STALOWY KONWEKTOROWY
- 22/600a/800 — GRZEJNIK PŁYTOWY STALOW OCYNKOWANYY KONWEKTOROWY
- C01 — OZN. PIONU INSTALACJI C.O.

UWAGI:

1. Prace przy poszczególnych elementach opracowania wykonywać zgodnie z dokumentacją projektową.
2. W przypadku elementów niesyszczególnionych odpowiednie decyzje podjąć w trybie nadzoru autorskiego.
3. Wszelkie odstępstwa od projektu i zmiany technologiczne należy uzgodnić z autorem opracowania.
4. Przed przystąpieniem do prac należy sprawdzić wymiary, w razie niezgodności z projektem skontaktować się z autorem opracowania.
5. Projekt należy rozpatrywać całościowo wraz z opisem technicznym, rysunkami branżowymi, wszystkie elementy ujęte w opisie technicznym, a nie ujęte na rysunkach lub odwrotnie, należy traktować tak jakby były ujęte w obu częściach dokumentacji projektowej.
6. Do wykonania należy zastosować materiały i wyroby dopuszczone do obrotu i stosowane w budownictwie na terenie RP i EU – całość prac należy wykonać zgodnie z zasadami sztuki budowlanej, obowiązującymi przepisami sanitarnymi, bhp i p.poż., obowiązującymi Polskimi Normami, normami branżowymi, instrukcjami producentów oraz obowiązującymi warunkami wykonania i odbioru robót.
7. Wszystkie materiały i systemy wybrane są produktami sugerowanymi i może nastąpić ich zmiana na produkt inny pod warunkiem równoważnych lub lepszych właściwości techn. od wypecyfikowanego produktu.

TTA S.C. J.TYBINKOWSKI K.TROSZCZYNSKI ARC
73-110 Stargard, ul. Czarnieckiego 30/31 lokal 102, tel. (091)834-51-77, fax (091)834-51-78 e-mail: tta@tarchitekci.com

ZAMAWIAJĄCY: PRZEDSZKOLE MIEJSKIE NR 2 "MALI ARTYŚCI" 73-110 Stargard, ul. Mieszka I 2

OBIEKT: BUDYNEK PRZEDSZKOLA NR 2 – KATEGORIA IX
73-110 Stargard, ul.Mieszka I 2, Dz.Nr 299 obręb 11 m. Stargard

TEMAT: PROJEKT PRZEBUDOWY I ROZBUDOWY BUDYNKU PRZEDSZKOLA MIEJSKIEGO "MALI ARTYŚCI" PRZY UL. MIESZKA I 2 W STARGARDZIE NA DZIAŁCE NR 299 OBRĘB 11 M. STARGARD

RODZAJ OPRAC. PROJEKT TECHNICZNY

ZESPÓŁ	IMIĘ I NAZWISKO	BRANŻA	NR UPRAWN.	PODPIS
PROJEKTANT	mgr inż. DAWID WACHOWIEC	SANITARNA	ZAP/0107/PWOS/09	
SPRAWDZIŁ	inż. MICHAŁ SŁOBODZIAN	SANITARNA	ZAP/0240/PWOS/09	
PROJEKTANT				
SPRAWDZIŁ				

TREŚĆ RYSUNKU
RZUT PARTERU
INSTALACJA WOD. – KAN. I C.O.

DATA	11.2021
SKALA	1:100
BRANŻA	SANITARNA

NR RYSUNKU: S–03

Kopiowanie, publikacje oraz wszelkie inne formy wykorzystania projektu bez zgody autorów będą naruszeniem przepisów wynikających z Ustawy z dnia 4.02.1994 r. o prawie autorskim i prawach pokrewnych.

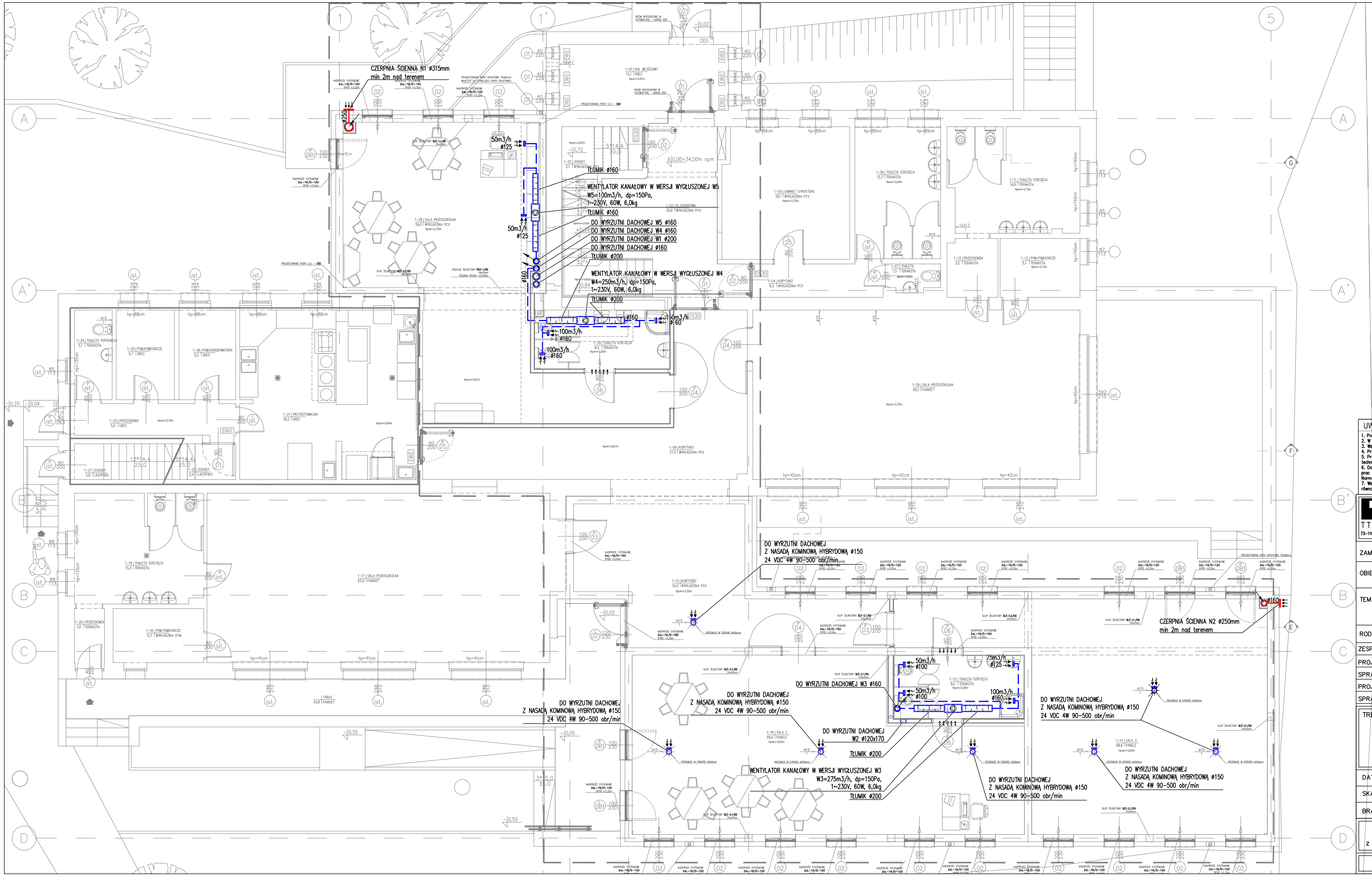

LEGENDA:

- KANAŁY NAWIEWNE PROWADZONE POD STROPEM
- KANAŁY WYWIEWNE PROWADZONE POD STROPEM
- NAWIEWNIK
- WYWIEWNIK
- PRZECIWPOŻAROWE KLAPY ODCINAJĄCE
- TŁUMIK AKUSTYCZNY
- ø150 WENTYLATOR WSPOMAGAJĄCY

UWAGI:

1. Prace przy poszczególnych elementach opracowania wykonywać zgodnie z dokumentacją projektową.
2. W przypadku elementów niesyszczególnionych odpowiednie decyzje podjąć w trybie nadzoru autorskiego.
3. Wszelkie odstępstwa od projektu i zmiany technologiczne należy uzgodnić z autorem opracowania.
4. Przed przystąpieniem do prac należy sprawdzić wymiary, w razie niezgodności z projektem skontaktować się z autorem opracowania.
5. Projekt należy rozpatrywać całościowo wraz z opisem technicznym, rysunkami branżowymi, wszystkie elementy ujęte w opisie technicznym, a nie ujęte na rysunkach lub odwrotnie, należy traktować tak jakby były ujęte w obu częściach dokumentacji projektowej.
6. Do wykonania należy zastosować materiały i wyroby dopuszczone do obrotu i stosowane w budownictwie na terenie RP i EU – całość prac należy wykonać zgodnie z zasadami sztuki budowlanej, obowiązującymi przepisami sanitarnymi, bhp i p.poż., obowiązującymi Polskimi Normami, normami branżowymi, instrukcjami producentów oraz obowiązującymi warunkami wykonania i odbioru robót.
7. Wszystkie materiały i systemy wybrane są produktami sugerowanymi i może nastąpić ich zmiana na produkt inny pod warunkiem równoważnych lub lepszych właściwości techn. od wypecyfikowanego produktu.

TTA S.C. J.TYBINKOWSKI K.TROSZCZYNSKI ARC
73-110 Stargard, ul. Czarnieckiego 30/31 lokal 102, tel. (091)834-51-77, fax (091)834-51-78 e-mail: tta@tarchitekci.com

ZAMAWIAJĄCY	PRZEDSZKOLE MIEJSKIE NR 2 "MALI ARTYŚCI" 73-110 Stargard, ul. Mieszka I 2
OBIEKT	BUDYNEK PRZEDSZKOLA NR 2 – KATEGORIA IX 73-110 Stargard, ul.Mieszka I 2, Dz.Nr 299 obręb 11 m. Stargard
TEMAT	PROJEKT PRZEBUDOWY I ROZBUDOWY BUDYNKU PRZEDSZKOLA MIEJSKIEGO "MALI ARTYŚCI" PRZY UL. MIESZKA I 2 W STARGARDZIE NA DZIAŁCE NR 299 OBRĘB 11 M. STARGARD
RODZAJ OPRAC.	PROJEKT TECHNICZNY

ZESPÓŁ	IMIĘ I NAZWISKO	BRANŻA	NR UPRAWN.	PODPIS
PROJEKTANT	mgr inż. DAWID WACHOWIEC	SANITARNA	ZAP/0107/PWOS/09	
SPRAWDZIŁ	inż. MICHAŁ SŁOBODZIAN	SANITARNA	ZAP/0240/PWOS/09	
PROJEKTANT				
SPRAWDZIŁ				

TREŚĆ RYSUNKU

RZUT PARTERU
INSTALACJA WENTYLACJI MECHANICZNEJ I
W WSPOMAGANIA WENTYLACJI GRAWITACYJNEJ

DATA	11.2021	NR RYSUNKU
SKALA	1:100	S–04
BRANŻA	SANITARNA	

Kopiowanie, publikacje oraz wszelkie inne formy wykorzystania projektu bez zgody autorów będą naruszeniem przepisów wynikających z Ustawy z dnia 4.02.1994 r. o prawie autorskim i prawach pokrewnych.

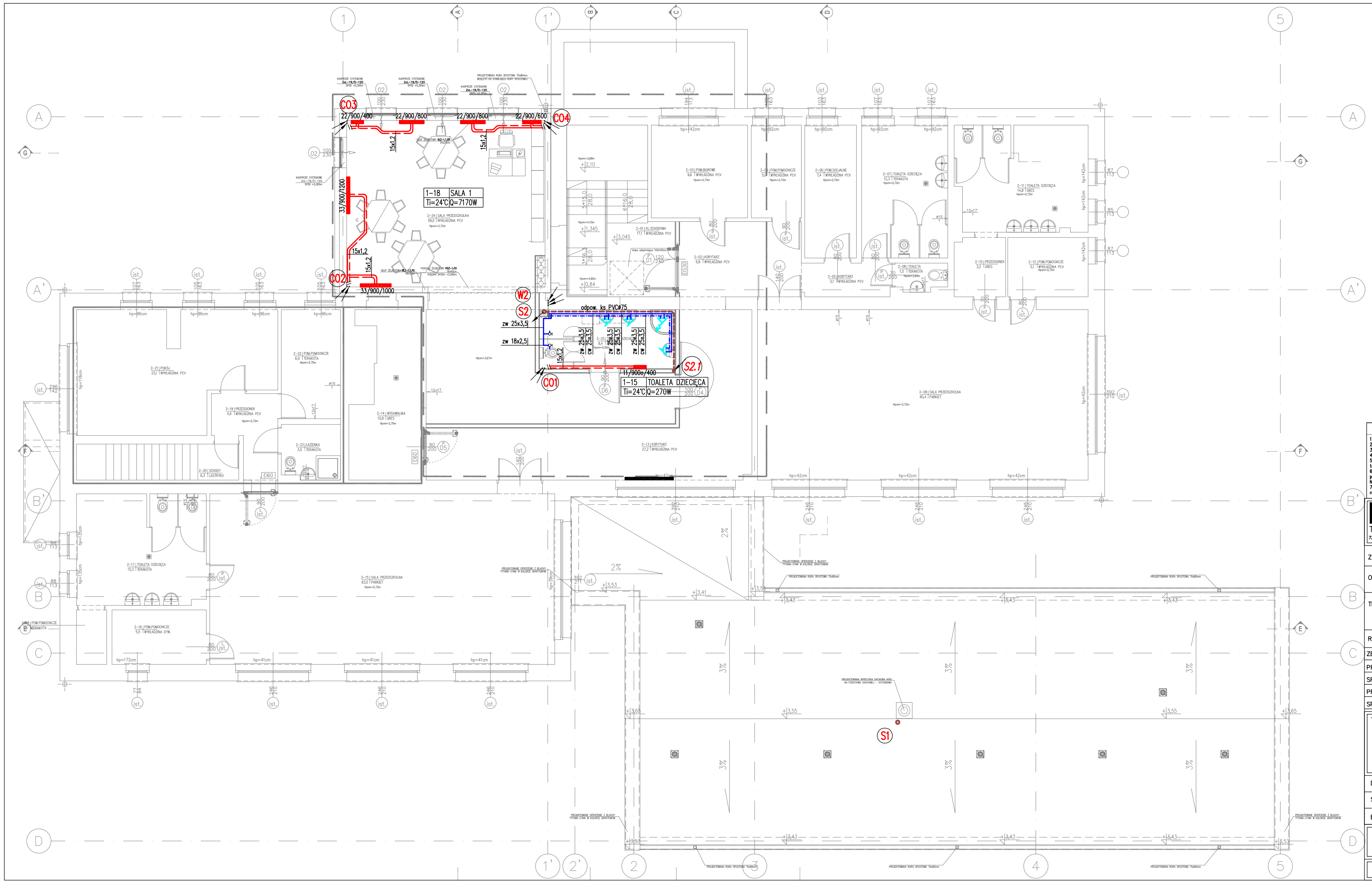

LEGENDA

- PVC#110 i=2,0% — KAN. SANITARNA POD STROPEM
- WODA ZIMNA
- WODA CIEPŁA PROWADZONA W POSADZCE I BRUZDACH ŚCIENNYCH
- BATERIA CZERPALNA NATRYSKOWA
- BATERIA CZERPALNA UMYWALKOWA
- WS — ZAWÓR ZE ZŁĄCZKĄ DO WĘŻA
- ZAWÓR KULOWY ODCINAJĄCY
- S1 — OZN. PIONU KAN. SANITARNEJ ODPOWIETRZANEGO BEZPOŚREDNIO
- S7 — OZN. PIONU KAN. SANITARNEJ ODPOWIETRZANEGO POŚREDNIO
- W1 — OZN. PIONU WODY
- ODEJŚCIE PRZEWODU W GÓRĘ
- ODEJŚCIE PRZEWODU W DÓŁ
- INSTALACJA C.O. PROWADZONA W POSADZCE I BRUZDACH ŚCIENNYCH
- 22/600/800 — GRZEJNIK PŁYTOWY STALOWY KONWEKTOROWY
- 22/600o/800 — GRZEJNIK PŁYTOWY STALOW OCYNKOWANYY KONWEKTOROWY
- CO1 — OZN. PIONU INSTALACJI C.O.

UWAGI :

1. Prace przy poszczególnych elementach opracowania wykonywać zgodnie z dokumentacją projektową.
2. W przypadku elementów niesyszczególnionych odpowiednie decyzje podjąć w trybie nadzoru autorskiego.
3. Wszelkie odstępstwa od projektu i zmiany technologiczne należy uzgodnić z autorem opracowania.
4. Przed przystąpieniem do prac należy sprawdzić wymiary, w razie niezgodności z projektem skontaktować się z autorem opracowania.
5. Projekt należy rozpatrywać całościowo wraz z opisem technicznym, rysunkami branżowymi, wszystkie elementy ujęte w opisie technicznym, a nie ujęte na rysunkach lub odwrotnie, należy traktować tak jakby były ujęte w obu częściach dokumentacji projektowej.
6. Do wykonania należy zastosować materiały i wyroby dopuszczone do obrotu i stosowane w budownictwie na terenie RP i EU – całość prac należy wykonać zgodnie z zasadami sztuki budowlanej, obowiązującymi przepisami sanitarnymi, bhp i p.poż., obowiązującymi Polskimi Normami, normami branżowymi, instrukcjami producentów oraz obowiązującymi warunkami wykonania i odbioru robót.
7. Wszystkie materiały i systemy wybrane są produktami sugerowanymi i może nastąpić ich zmiana na produkt inny pod warunkiem równoważnych lub lepszych właściwości techn. od wyspecyfikowanego produktu.

TTA S.C. J.TYBINKOWSKI K.TROSZCZYNSKI ARC
73-110 Stargard, ul. Czamieckiego 30/31 lokal 102, tel. (091)834-51-77, fax (091)834-51-78 e-mail: tta@tarchitekci.com

ZAMAWIAJĄCY	PRZEDSZKOLE MIEJSKIE NR 2 "MALI ARTYŚCI" 73-110 Stargard, ul. Mieszka I 2
OBIEKT	BUDYNEK PRZEDSZKOLA NR 2 – KATEGORIA IX 73-110 Stargard, ul.Mieszka I 2, Dz.Nr 299 obręb 11 m. Stargard
TEMAT	PROJEKT PRZEBUDOWY I ROZBUDOWY BUDYNKU PRZEDSZKOLA MIEJSKIEGO "MALI ARTYŚCI" PRZY UL. MIESZKA I 2 W STARGARDZIE NA DZIAŁCE NR 299 OBRĘB 11 M. STARGARD
RODZAJ OPRAC.	PROJEKT TECHNICZNY

ZESPÓŁ	IMIĘ I NAZWISKO	BRANŻA	NR UPRAWN.	PODPIS
PROJEKTANT	mgr inż. DAWID WACHOWIEC	SANITARNA	ZAP/0107/PWOS/09	
SPRAWDZIŁ	inż. MICHAŁ SŁOBODZIAN	SANITARNA	ZAP/0240/PWOS/09	
PROJEKTANT				
SPRAWDZIŁ				

TREŚĆ RYSUNKU

RZUT I PIĘTRA
INSTALACJA WOD. – KAN. I C.O.

DATA	11.2021
SKALA	1:100
BRANŻA	SANITARNA
NR RYSUNKU	S–05

Kopiowanie, publikacje oraz wszelkie inne formy wykorzystania projektu bez zgody autorów będą naruszeniem przepisów wynikających z Ustawy z dnia 4.02.1994 r. o prawie autorskim i prawach pokrewnych.

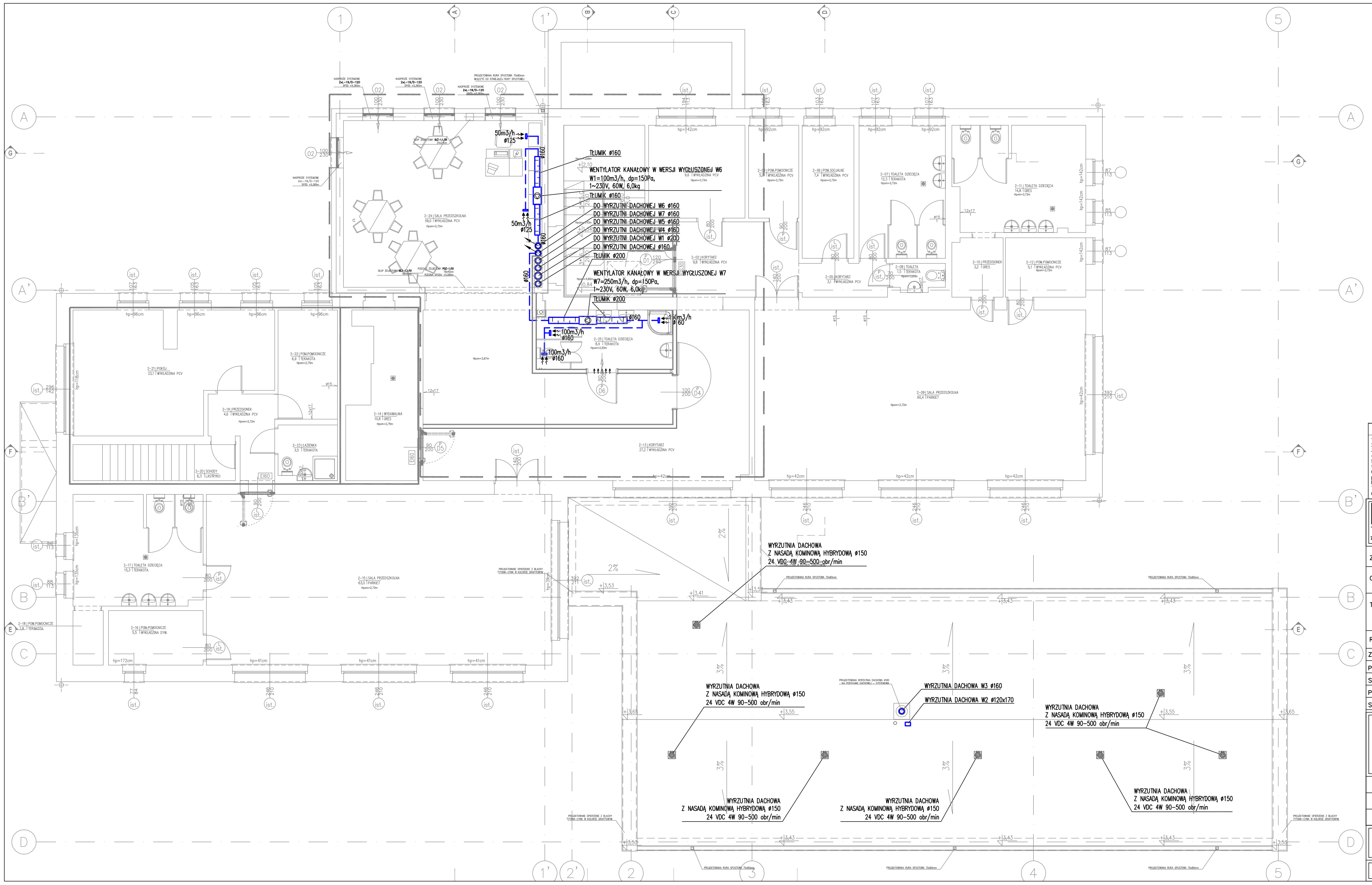

LEGENDA:

- KANAŁY NAWIEWNE PROWADZONE POD STROPEM
- KANAŁY WYWIEWNE PROWADZONE POD STROPEM
- NAWIEWNIK
- WYWIEWNIK
- PRZECIWPOŻAROWE KLAPY ODCINAJĄCE
- TŁUMIK AKUSTYCZNY
- ø150 WENTYLATOR WSPOMAGAJĄCY

UWAGI:

1. Prace przy poszczególnych elementach opracowania wykonywać zgodnie z dokumentacją projektową.
2. W przypadku elementów niesyszczególnionych odpowiednie decyzje podjąć w trybie nadzoru autorskiego.
3. Wszelkie odstępstwa od projektu i zmiany technologiczne należy uzgodnić z autorem opracowania.
4. Przed przystąpieniem do prac należy sprawdzić wymiary, w razie niezgodności z projektem skontaktować się z autorem opracowania.
5. Projekt należy rozpatrywać całościowo wraz z opisem technicznym, rysunkami branżowymi, wszystkie elementy ujęte w opisie technicznym, a nie ujęte na rysunkach lub odwrotnie, należy traktować tak jakby były ujęte w obu częściach dokumentacji projektowej.
6. Do wykonania należy zastosować materiały i wyroby dopuszczone do obrotu i stosowane w budownictwie na terenie RP i EU – całość prac należy wykonać zgodnie z zasadami sztuki budowlanej, obowiązującymi przepisami sanitarnymi, bhp i p.poż., obowiązującymi Polskimi Normami, normami branżowymi, instrukcjami producentów oraz obowiązującymi warunkami wykonania i odbioru robót.
7. Wszystkie materiały i systemy wybrane są produktami sugerowanymi i może nastąpić ich zmiana na produkt inny pod warunkiem równoważnych lub lepszych właściwości techn. od wypecyfikowanego produktu.

TTA S.C. J.TYBINKOWSKI K.TROSZCZYNSKI ARC
73-110 Stargard, ul. Czarnieckiego 30/31 lokal 102, tel. (091)834-51-77, fax (091)834-51-78 e-mail: tta@tarchitekci.com

ZAMAWIAJĄCY	PRZEDSZKOLE MIEJSKIE NR 2 "MALI ARTYŚCI" 73-110 Stargard, ul. Mieszka I 2
OBIEKT	BUDYNEK PRZEDSZKOLA NR 2 – KATEGORIA IX 73-110 Stargard, ul.Mieszka I 2, Dz.Nr 299 obręb 11 m. Stargard
TEMAT	PROJEKT PRZEBUDOWY I ROZBUDOWY BUDYNKU PRZEDSZKOLA MIEJSKIEGO "MALI ARTYŚCI" PRZY UL. MIESZKA I 2 W STARGARDZIE NA DZIAŁCE NR 299 OBRĘB 11 M. STARGARD
RODZAJ OPRAC.	PROJEKT TECHNICZNY

ZESPÓŁ	IMIĘ I NAZWISKO	BRANŻA	NR UPRAWN.	PODPIS
PROJEKTANT	mgr inż. DAWID WACHOWIEC	SANITARNA	ZAP/0107/PWOS/09	
SPRAWDZIŁ	inż. MICHAŁ SŁOBODZIAN	SANITARNA	ZAP/0240/PWOS/09	
PROJEKTANT				
SPRAWDZIŁ				

TREŚĆ RYSUNKU

RZUT I PIĘTRA
INSTALACJA WENTYLACJI MECHANICZNEJ I
W WSPOMAGANIA WENTYLACJI GRAWITACYJNEJ

DATA	11.2021	NR RYSUNKU
SKALA	1:100	S–06
BRANŻA	SANITARNA	

Kopiowanie, publikacje oraz wszelkie inne formy wykorzystania projektu bez zgody autorów będą naruszeniem przepisów wynikających z Ustawy z dnia 4.02.1994 r. o prawie autorskim i prawach pokrewnych.

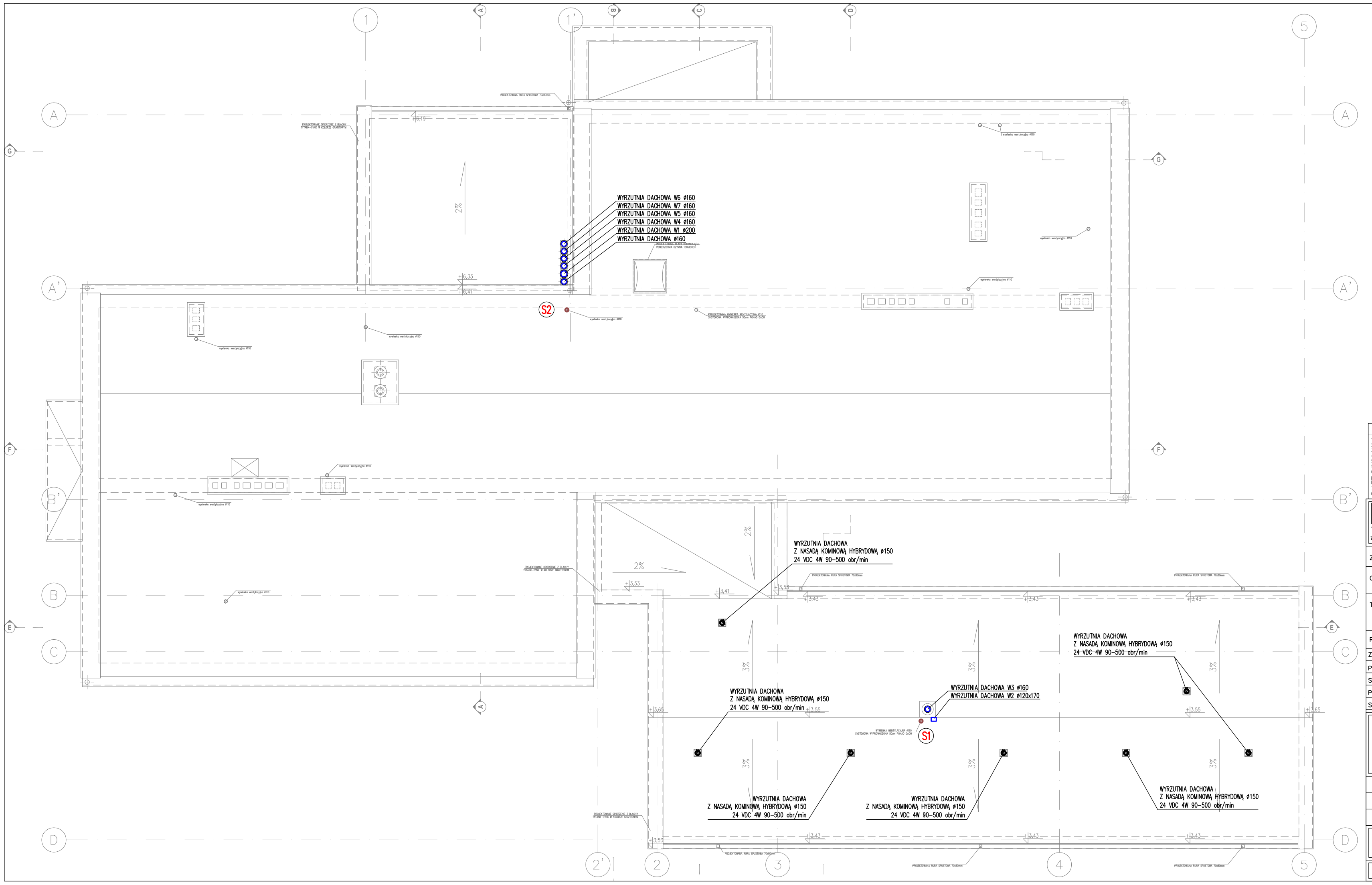

LEGENDA

S1 OZN. PIONU KAN. SANITARNEJ

UWAGI :

1. Prace przy poszczególnych elementach opracowania wykonywać zgodnie z dokumentacją projektową.
2. W przypadku elementów nieuszczegółnionych odpowiednie decyzje podjąć w trybie nadzoru autorskiego.
3. Wszelkie odstępstwa od projektu i zmiany technologiczne należy uzgodnić z autorem opracowania.
4. Przed przystąpieniem do prac należy sprawdzić wymiary, w razie niezgodności z projektem skontaktować się z autorem opracowania.
5. Projekt należy rozpatrywać całościowo wraz z opisem technicznym, rysunkami branżowymi, wszystkie elementy ujęte w opisie technicznym, a nie ujęte na rysunkach lub odwrotnie, należy traktować tak jakby były ujęte w obu częściach dokumentacji projektowej.
6. Do wykonania należy zastosować materiały i wyroby dopuszczone do obrotu i stosowane w budownictwie na terenie RP i EU – całość prac należy wykonać zgodnie z zasadami sztuki budowlanej, obowiązującymi przepisami sanitarnymi, bhp i p.poż., obowiązującymi Polskimi Normami, normami branżowymi, instrukcjami producentów oraz obowiązującymi warunkami wykonania i odbioru robót.
7. Wszystkie materiały i systemy wybrane są produktami sugerowanymi i może nastąpić ich zmiana na produkt inny pod warunkiem równoważnych lub lepszych właściwości techn. od wypecyfikowanego produktu.

TTA S.C. J.TYBINKOWSKI K.TROSZCZYNSKI ARC
73-110 Stargard, ul. Czarnieckiego 30/31 lokal 102, tel. (091)834-51-77, fax (091)834-51-78 e-mail: tta@tarchitekci.com

ZAMAWIAJĄCY	PRZEDSZKOLE MIEJSKIE NR 2 "MALI ARTYŚCI" 73-110 Stargard, ul. Mieszka I 2
OBIEKT	BUDYNEK PRZEDSZKOLA NR 2 – KATEGORIA IX 73-110 Stargard, ul.Mieszka I 2, Dz.Nr 299 obręb 11 m. Stargard
TEMAT	PROJEKT PRZEBUDOWY I ROZBUDOWY BUDYNKU PRZEDSZKOLA MIEJSKIEGO "MALI ARTYŚCI" PRZY UL. MIESZKA I 2 W STARGARDZIE NA DZIAŁCE NR 299 OBRĘB 11 M. STARGARD
RODZAJ OPRAC.	PROJEKT TECHNICZNY

ZESPÓŁ	IMIĘ I NAZWISKO	BRANŻA	NR UPRAWN.	PODPIS
PROJEKTANT	mgr inż. DAWID WACHOWIEC	SANITARNA	ZAP/0107/PWOS/09	
SPRAWDZIŁ	inż. MICHAŁ SŁOBODZIAN	SANITARNA	ZAP/0240/PWOS/09	
PROJEKTANT				
SPRAWDZIŁ				

TREŚĆ RYSUNKU

RZUT DACHU – INSTALACJA KANALIZACJI SANITARNEJ I WENTYLACJI MECHANICZNEJ ORAZ W WSPOMAGANIA WENTYLACJI GRAWITACYJNEJ

DATA	11.2021
SKALA	1:100
BRANŻA	SANITARNA

NR RYSUNKU

S–07

Kopiowanie, publikacje oraz wszelkie inne formy wykorzystania projektu bez zgody autorów będą naruszeniem przepisów wynikających z Ustawy z dnia 4.02.1994 r. o prawie autorskim i prawach pokrewnych.

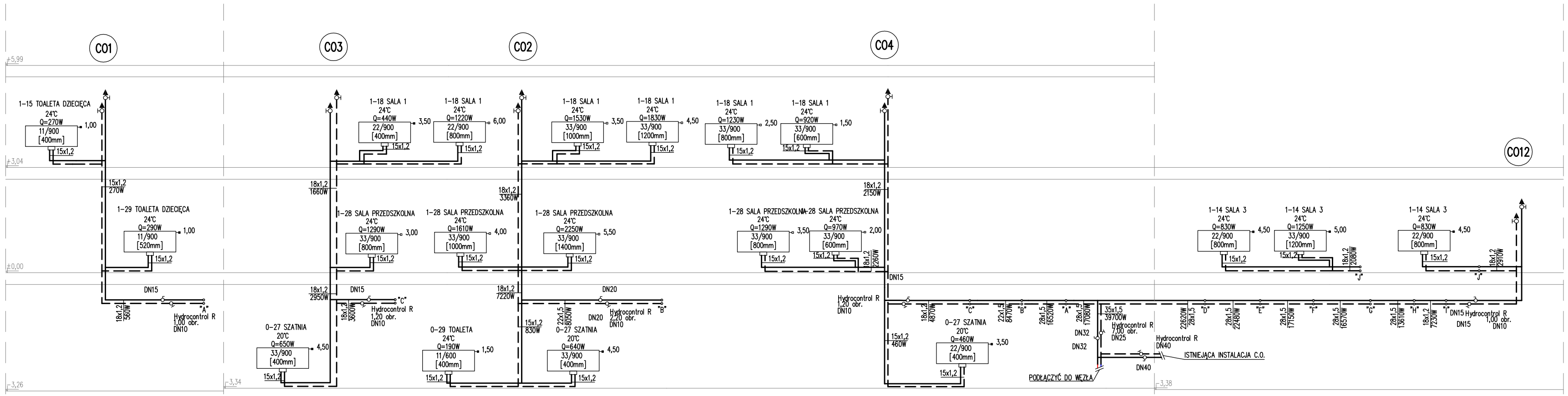

OZNACZENIA

ZASILENIE

POWRÓT

ODPOWIETRZENIE

ZAWÓR KULOWY

Hydrocontrol R — ZAWÓR REGULACYJNY HYDROCONTROL R

WKŁADKA ZAWORU TERMOSTATYCZNEGO
małe kV FIRMY DANFOSS NR.kat. 013G0361

WKŁADKA ZAWORU TERMOSTATYCZNEGO
duże kV FIRMY DANFOSS NR.kat. 013G0360

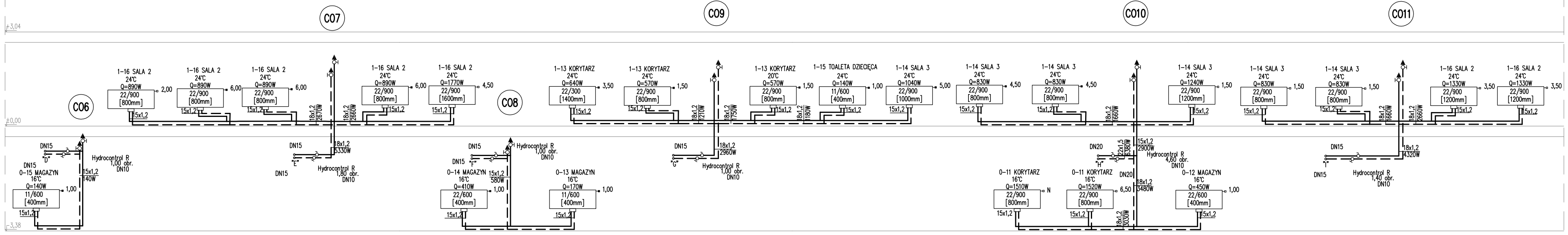

UWAGI :

1. Rinsa przy poszczególnych elementach opracowania wykonywać zgodnie z dokumentacją projektową.
2. W przypadku elementów rileywyznaczgdnikowych odpowiedzialne decyzje podjąć w trybie nadzoru autorskiego.
3. Wszelkie odstąpienia od projektu i zmiany technologiczne należy uzgodnić z autorem opracowania.
4. Przed przystąpieniem do prac należy sprawdzić wymiary, w razie niezgodności z projektem skontaktować się z autorem opracowania.
5. Projekt należy rozpatrywać całościowo wraz z opisem technicznym, rysunkami branżowymi, wszystkie elementy ujęte w opisie technicznym, a nie ujęte na rysunkach lub odwrotnie, należy traktować tak jakby były ujęte w obu częściach dokumentacji projektowej.
6. Do wykonania należy zastosować materiały i wyroby dopuszczone do obrotu i stosowane w budownictwie na terenie RP i EU – całość prac należy wykonać zgodnie z zasadami sztuki budowlanej, obowiązującymi przepisami sanitarnymi, bhp i p.poż., obowiązującymi Polskimi Normami, normami branżowymi, instrukcjami producentów oraz obowiązującymi warunkami wykonania i odbioru robót.
7. Wszystkie materiały i systemy wykonane są produktami sugerowanymi i może nastąpić ich zmiana na produkt inny pod warunkiem równoważnych lub lepszych właściwości techn. od wyspecyfikowanego produktu.

TTA S.C. J.TYBINKOWSKI K.TROSZCZYNSKI ARC
73-110 Stargard, ul. Czarnieckiego 3/20 I lokal 150, tel. (091)5614-171, fax (091)5614-176, e-mail:biuro@titaarchitekci.com

ZAMAWIAJĄCY	PRZEDSZKOLE MIEJSKIE NR 2 "MALI ARTYŚCI" 73-110 Stargard, ul. Mieszka I 2
OBIEKT	BUDYNEK PRZEDSZKOLA NR 2 - KATEGORIA IX 73-110 Stargard, ul.Mieszka I 2, Dz.Nr 299 obręb 11 m. Stargard
TEMAT	PROJEKT PRZEBUDOWY I ROZBUDOWY BUDYNKU PRZEDSZKOLA MIEJSKIEGO "MALI ARTYŚCI" PRZY UL. MIESZKA I 2 W STARGARDZIE NA DZIAŁCE NR 299 OBRĘB 11 M. STARGARD
RODZAJ OPRAC.	PROJEKT TECHNICZNY

ZESPÓŁ	IMIĘ I NAZWISKO	BRANŻA	NR UPRAWN.	PODPIS
PROJEKTANT	mgr inż. DAWID WACHOWIEC	SANITARNA	ZAP/0107/PWOS/09	
SPRAWDZIŁ.	inż. MICHAŁ SŁOBODZIAN	SANITARNA.	ZAP/0240/PWOS/09	
PROJEKTANT				
SPRAWDZIŁ.				

TREŚĆ RYSUNKU

ROZWINIĘCIE
INSTALACJA C.O.

DATA	11.2021	NR RYSUNKU
SKALA	1:100	S–08
BRANŻA	SANITARNA	

Kopiowanie, publikacje oraz wszelkie inne formy wykorzystania projektu bez zgody autorów będą naruszeniem przepisów wynikających z Ustawy z dnia 4.02.1994 r. o prawie autorskim i prawach pokrewnych.

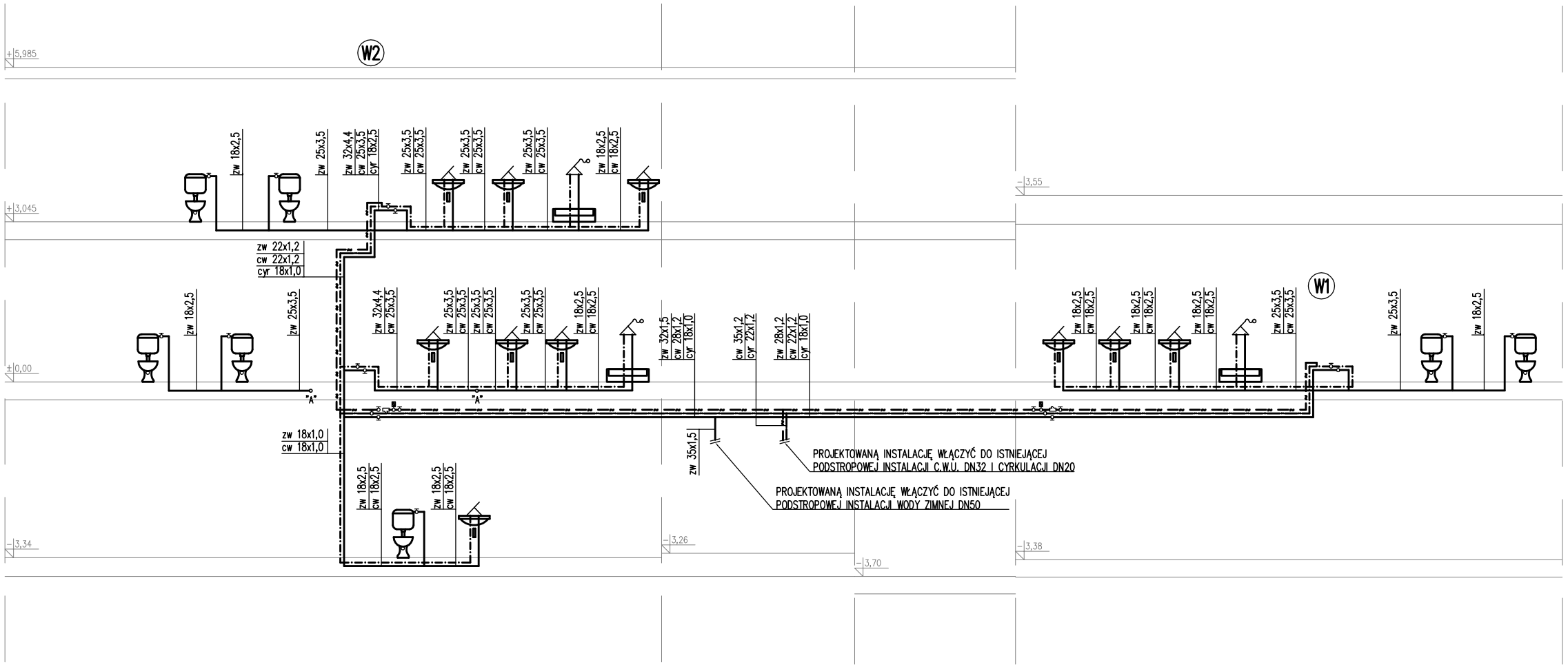

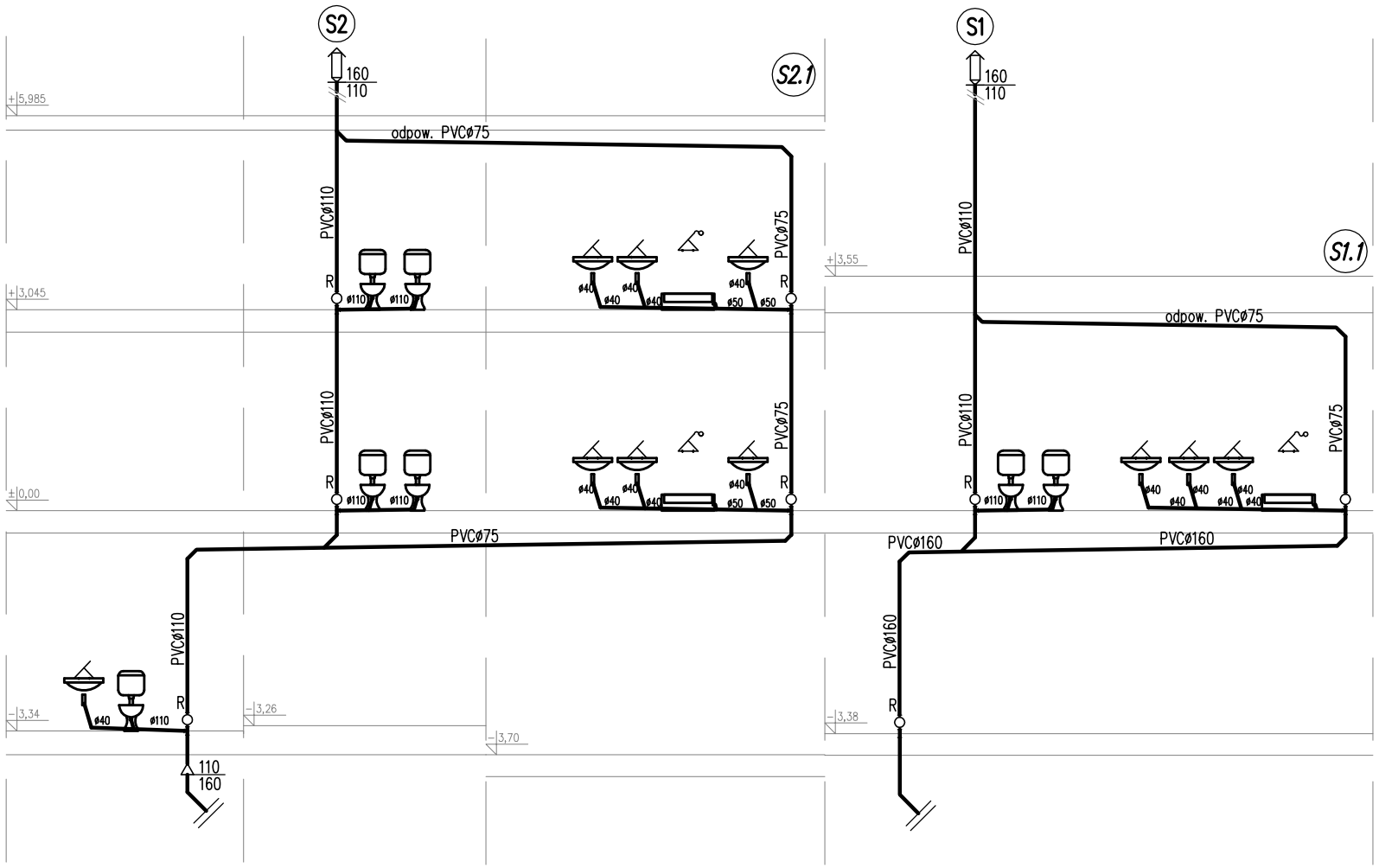

LEGENDA

PVCø160 / i=1,5%	KAN. SANITARNA
	WODA ZIMNA
	WODA CIEPŁA PROWADZONA W POSADZCE I BRUZDACH ŚCIENNYCH
	WODA CIEPŁA PROWADZONA POD STROPEM
	WODA CYRKULACYJNA C.W.U.
	BATERIA CZERPALNA NATRYSKOWA
	BATERIA CZERPALNA UMYWALKOWA
WW5	ZAWÓR ZE ZŁĄCZKĄ DO WĘŻA
	ZAWÓR KULOWY ODCINAJĄCY
	ZAWÓR TERMOSTATYCZNY CYRKULACJI C.W.U.
S1	OZN. PIONU KAN. SANITARNEJ ODPOWIETRZANEGO BEZPOŚREDNIO
S1	OZN. PIONU KAN. SANITARNEJ ODPOWIETRZANEGO POŚREDNIO
W1	OZN. PIONU WODY

UWAGI :

1. Prace przy poszczególnych elementach opracowania wykonywać zgodnie z dokumentacją projektową.
2. W przypadku elementów niewyszczególnionych odpowiednie decyzje podjąć w trybie nadzoru autorskiego.
3. Wszelkie odstępstwa od projektu i zmiany technologiczne należy uzgodnić z autorem opracowania.
4. Przed przystąpieniem do prac należy sprawdzić wymiary, w razie niezgodności z projektem skontaktować się z autorem opracowania.
5. Projekt należy rozpatrywać całościowo wraz z opisem technicznym, rysunkami branżowymi, wszystkie elementy ujęte w opisie technicznym, a nie ujęte na rysunkach lub odwrotnie, należy traktować tak jakby były ujęte w obu częściach dokumentacji projektowej.
6. Do wykonania należy zastosować materiały i wyroby dopuszczone do obrotu i stosowane w budownictwie na terenie RP i EU – całość prac należy wykonać zgodnie z zasadami sztuki budowlanej, obowiązującymi przepisami sanitarnymi, bhp i p.poż., obowiązującymi Polskimi Normami, normami branżowymi, instrukcjami producentów oraz obowiązującymi warunkami wykonania i odbioru robót.
7. Wszystkie materiały i systemy wybrane są produktami sugerowanymi i może nastąpić ich zmiana na produkt inny pod warunkiem równoważnych lub lepszych właściwości techn. od wyspecyfikowanego produktu.

TTA S.C. J.TYBINKOWSKI K.TROSZCZYNSKI ARC
73-110 Stargard, ul. Czarnieckiego 30/31 lokal 102, tel. (091)834-51-77, fax (091)834-51-78 e-mail: tta@ttarchitekci.com

ZAMAWIAJĄCY	PRZEDSZKOLE MIEJSKIE NR 2 "MALI ARTYŚCI" 73-110 Stargard, ul. Mieszka I 2
OBIEKT	BUDYNEK PRZEDSZKOLA NR 2 – KATEGORIA IX 73-110 Stargard, ul.Mieszka I 2, Dz.Nr 299 obręb 11 m. Stargard
TEMAT	PROJEKT PRZEBUDOWY I ROZBUDOWY BUDYNKU PRZEDSZKOLA MIEJSKIEGO "MALI ARTYŚCI" PRZY UL. MIESZKA I 2 W STARGARDZIE NA DZIAŁCE NR 299 OBRĘB 11 M. STARGARD
RODZAJ OPRAC.	PROJEKT TECHNICZNY

ZESPÓŁ	IMIĘ I NAZWISKO	BRANŻA	NR UPRAWN.	PODPIS
PROJEKTANT	mgr inż. DAWID WACHOWIEC	SANITARNA	ZAP/0107/PWOS/09	
SPRAWDZIŁ	inż. MICHAŁ SŁOBODZIAN	SANITARNA	ZAP/0240/PWOS/09	
PROJEKTANT				
SPRAWDZIŁ				

TREŚC RYSUNKU

ROZWINIĘCIE
INSTALACJA WOD. – KAN.

DATA	11.2021
SKALA	1:100
BRANŻA	SANITARNA

NR RYSUNKU

S–09

Kopiowanie, publikacje oraz wszelkie inne formy wykorzystania projektu bez zgody autorów będą naruszeniem przepisów wynikających z Ustawy z dnia 4.02.1994 r. o prawie autorskim i prawach pokrewnych.