Образец дощечки номерной с нанесенными цифрами
Wzór tabliczki numerycznej z naniesionymi cyframi

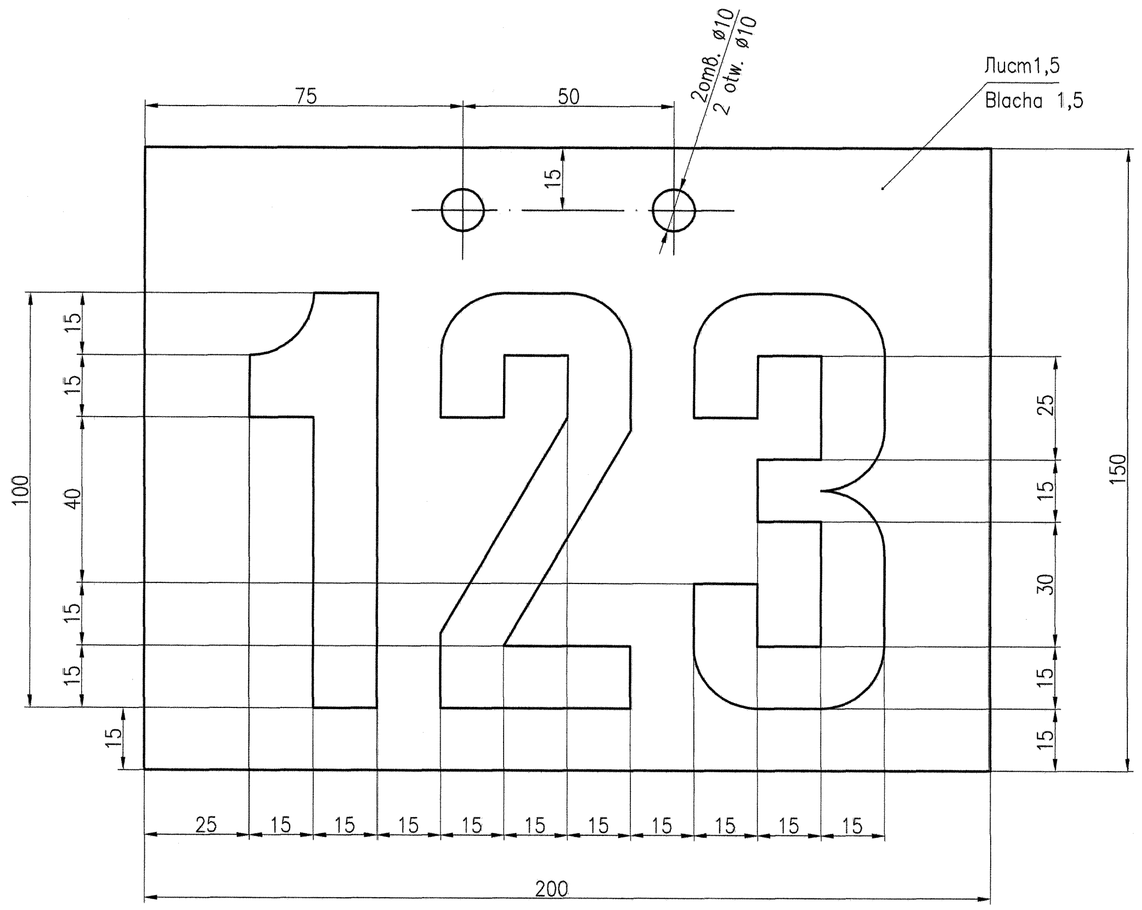

Образец дощечки номерной со штампованными цифрами
Wzór tabliczki numerycznej z tłoczonymi cyframi

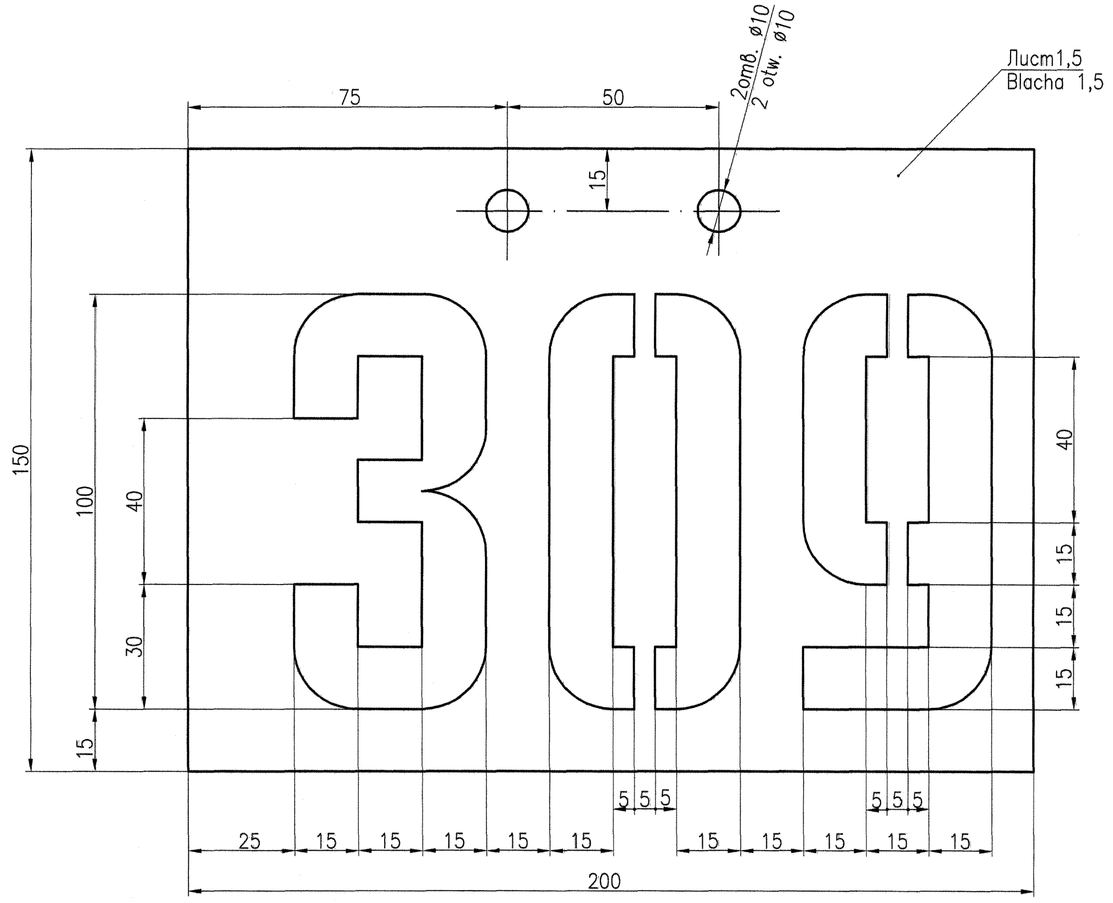

Образцы цифр
(Все сопряжения на цифрах выполнены радиусом 15 мм.)

Wzory cyfr
(Wszystkie połączenia w cyfrach wykonać promieniem 15 mm.)

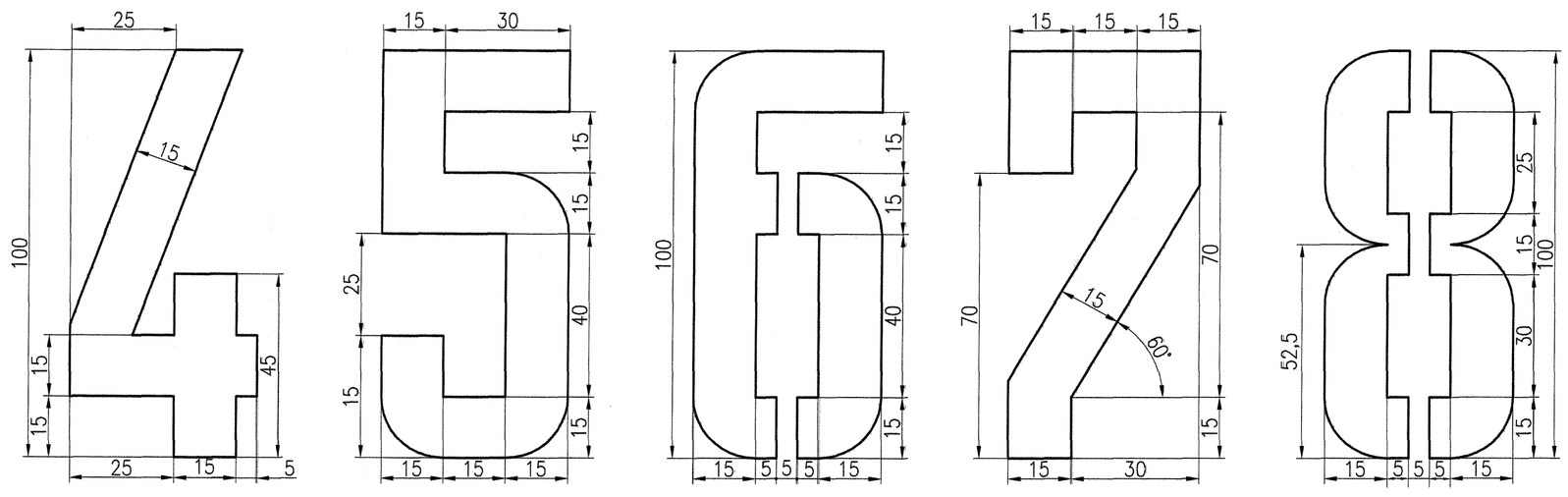

	Data	Nazwisko	Podpis	Podziałka
Projektował	04.2014	БЕЛИКОВА		Materiał
Sprawdził	04.2014	АЛЬБОВСКИЙ		
Kier. Zesp.	04.2014	ГЩИН		Masa w kg
Kier. Prac.	04.2014	ГАЙНУР		
Główny proj.	04.2014	ЯРМОШИК		Stadium D.E
Zastępuje				Nr arch.
Zastąpiony przez				

Niniejsza dokumentacja stanowi własność GIPROKOKS i GIPROKOKS/Europe Sp. z o.o. i może być wykorzystana zgodnie z zamówieniem. Udostępnienie osobie trzeciej lub kopiowanie wymaga pisemnej zgody

Koksownia Częstochowa Nowa Spółka z o.o.
BUDOWA BATERII KOKSOWNICZEJ NR4–bis SYSTEMU UBIJANEGO WRAZ Z OBIEKTAMI PRZYNALEŻNYMI
КОКСОВЫЙ ЦЕХ
КОКСОВАЯ БАТАРЕЯ N4–бис
ОБЬЕКТ N401
ДОЩЕЧКИ НОМЕРНЬЕ. ОБРАЗЦЫ
WYDZIAŁ PIECOWNI.
BATERIA KOKSOWNICZA NR 4–bis
OBIEKT N401
TABLICZKI NUMERYCZNE
WZORY

Nr

Ark. 2
Ark–y 2

1331294–TX3

ГИПРОКОКС GIPROKOKS

GIPROKOKS Europe Sp.z.o.o

Rev. 00

Zmiana	Ark. nr.	Podpis	Data