2. PODEST NA GRUNCIE
- FUNDAMENTOWANIE PODESTU WYKONAĆ Z FUNDAMENTÓW WKRĘCANYCH (F2) KSF-U66/730-111, WYKONANYCH ZE STALI CYNKOWANIEJ OGNIOWO ZGODNIE Z DIN EN ISO 461
- KONSTRUKCJĘ PODESTU - LEGARY 12/12 CM, WYKONAĆ Z DREWNA DĘBOWEGO, MODRZEWIOWEGO LUB AKACJOWEGO, SELEKCJOWANEGO, BEZSĘKOWEGO, IMPREGNOWANEGO CIŚNIENIOWO PRZECIWGRZYBICZO I PRZECIWWILGOCIOWO POPRZEZ MALOWANIE CAŁEJ POWIERZCHNI PREPARATEM HYDROIZOLACYJNYM WODNO-BITUMICZYM Z DODATKIEM POLIMERÓW
- LEGARY MOCOWAĆ DO STÓP FUNDAMENTOWYCH ZA POMOCĄ ŚRUB M10 ZE STALI OCYNKOWANEJ
- DESKOWANIE PODESTU WYKONAĆ Z DREWNA DĘBOWEGO, MODRZEWIOWEGO LUB AKACJOWEGO, SELEKCJOWANEGO, BEZSĘKOWEGO, IMPREGNOWANEGO CIŚNIENIOWO PRZECIWGRZYBICZO I PRZECIWWILGOCIOWO, DESKI O WYM. 4,4/14,5 CM, GÓRNA PŁASZCZYZNA RYFLOWANA
- LISTWY DREWNIANE MOCOWAĆ DO LEGARÓW ZA POMOCĄ WKRĘTÓW DO DREWNA M8 ZE STALI NIERDZEWNEJ A2, NACIĘCIE TORX, Z ŁBEM PŁASKIM
- PO ZAMONTOWANIU LISTEW WIERZCHNIĄ WARSTWĘ PODESTU ZABEZPIECZYĆ POPRZEZ DWUKROTNE MALOWANIE JEDNOSKŁADNIKOWYM WOSKIEM ANTYPOŚLIZGOWYM, BEZBARWNYM

1. MOSTEK DLA PIESZYCH NA STAWIE
- FUNDAMENTOWANIE MOSTKA WYKONAĆ Z PALI DREWNIANYCH (P1) ø 20 CM, Z DREWNA DĘBOWEGO IMPREGNOWANYMI OLEISTYMI PREPARATAMI OCHRONY DREWNA, PRZEWIDYWANA GŁĘBOKOŚĆ WBICIA PALI -MIN. 200 CM, ROZSTAW W OSIACH 180 CM
- FUNDAMENTOWANIE MOSTKA W OBRĘBIE NABRZEŻA I SKARPY WYKONAĆ Z FUNDAMENTÓW WKRĘCANYCH(F1) KSF-U66/730-91, WYKONANYCH ZE STALI CYNKOWANIEJ OGNIOWO ZGODNIE Z DIN EN ISO 461
- KONSTRUKCJĘ MOSTKA - BELKI 2x8/22 CM I LEGARY 12/12 CM, WYKONAĆ Z DREWNA DĘBOWEGO, MODRZEWIOWEGO LUB AKACJOWEGO, SELEKCJOWANEGO, BEZSĘKOWEGO, IMPREGNOWANEGO CIŚNIENIOWO PRZECIWGRZYBICZO I PRZECIWWILGOCIOWO, ZABEZPIECZONEGO POPRZEZ DWUKROTNE OLEJOWANIE NA GORĄCO (OLEJ BEZBARWNY NA BAZIE OLEJU TUNGOWEGO)
- BELKI MOCOWAĆ DO PALI ZA POMOCĄ OPASEK OP1 Z PŁASKOWNIKA 4/80 MM ORAZ 3 ŚRUB M12, NATOMIAST DO FUNDAMENTÓW WKRĘCANYCH (F1) KAŻDĄ Z BELEK MOCOWAĆ ZA POMOCĄ 2 ŚRUB M10
- LEGARY ŁĄCZYĆ Z BELKAMI SYSTEMOWYMI ŁĄCZNIKAMI CIESIELSKIMI KĄTOWYMI ZE STALI OCYNKOWANEJ KM1 2/40/40/40MM ORAZ WKRĘTÓW DO DREWNAø10
- DESKOWANIE MOSTKA WYKONAĆ Z DREWNA DĘBOWEGO, MODRZEWIOWEGO LUB AKACJOWEGO, SELEKCJOWANEGO, BEZSĘKOWEGO, IMPREGNOWANEGO CIŚNIENIOWO PRZECIWGRZYBICZO I PRZECIWWILGOCIOWO, DESKI O WYM. 4,4/14,5 CM, GÓRNA PŁASZCZYZNA RYFLOWANA
- LISTWY DREWNIANE MOCOWAĆ DO LEGARÓW ZA POMOCĄ WKRĘTÓW DO DREWNA M8 ZE STALI NIERDZEWNEJ A2, NACIĘCIE TORX, Z ŁBEM PŁASKIM
- PO ZAMONTOWANIU LISTEW WIERZCHNIĄ WARSTWĘ MOSTKA ZABEZPIECZYĆ POPRZEZ DWUKROTNE MALOWANIE JEDNOSKŁADNIKOWYM WOSKIEM ANTYPOŚLIZGOWYM, BEZBARWNYM

ZESTAWIENIE ILOŚCI I DŁUGOŚCI BELEK NOŚNYCH POMOSTU:

B1 - 2x8/22, l=220 cm - 112 szt.
B2 - 2x8/22, l=310 cm - 4 szt.
B3 - 2x8/22, l=360 cm - 4 szt.
B4 - 2x8/22, l=410 cm - 4 szt.
B5 - 2x8/22, l=460 cm - 6 szt.
B6 - 2x8/22, l=485 cm - 2 szt.
B7 - 2x8/22, l=330 cm - 1 szt.
B8 - 2x8/22, l=340 cm - 1 szt.
B9 - 2x8/22, l=390 cm - 1 szt.
B10 - 2x8/22, l=400 cm - 1 szt.
B11 - 2x8/22, l=435 cm - 1 szt.
B12 - 2x8/22, l=440 cm - 1 szt.
B13 - 2x8/22, l=455 cm - 1 szt.
B14 - 2x8/22, l=480 cm - 2 szt.
B15 - 2x8/22, l=495 cm - 1 szt.
B16 - 2x8/22, l=505 cm - 1 szt.
B17 - 2x8/22, l=520 cm - 2 szt.
B18 - 2x8/22, l=367 cm - 3 szt.
B19 - 2x8/22, l=362 cm - 3 szt.
B20 - 12/12, l=162 cm - 8 szt.

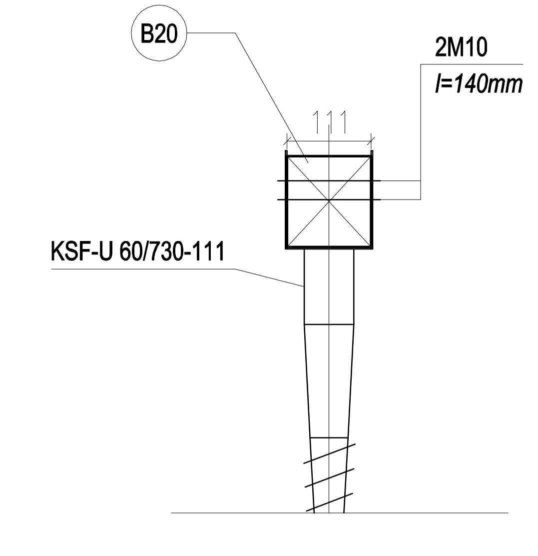

POŁĄCZENIE BELKI B20 Z FUNDAMENTEM WKRĘCANYM / SKALA 1:10

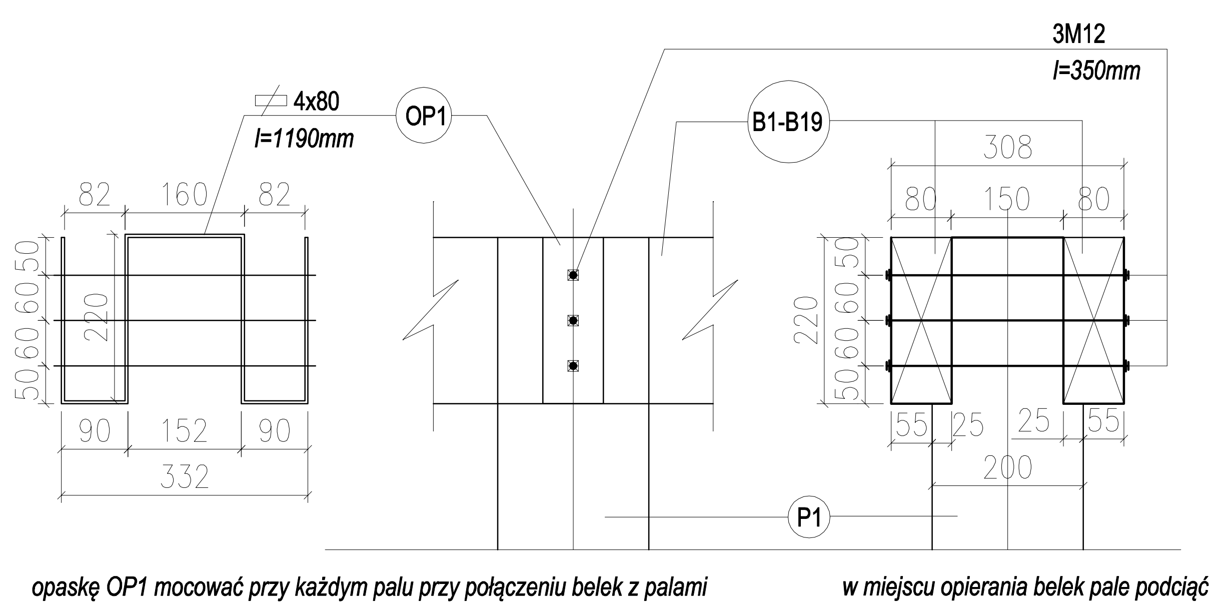

opaskę OP1 mocować przy każdym palu przy połączeniu belek z palami doginając ją do kształtu opasującego elementu

w miejscu oparcia belek pale podciąć na głębokość 2,5 cm i zaimpregnować

POŁĄCZENIE BELEK B1-19 Z PALAMI P1 / SKALA 1:10

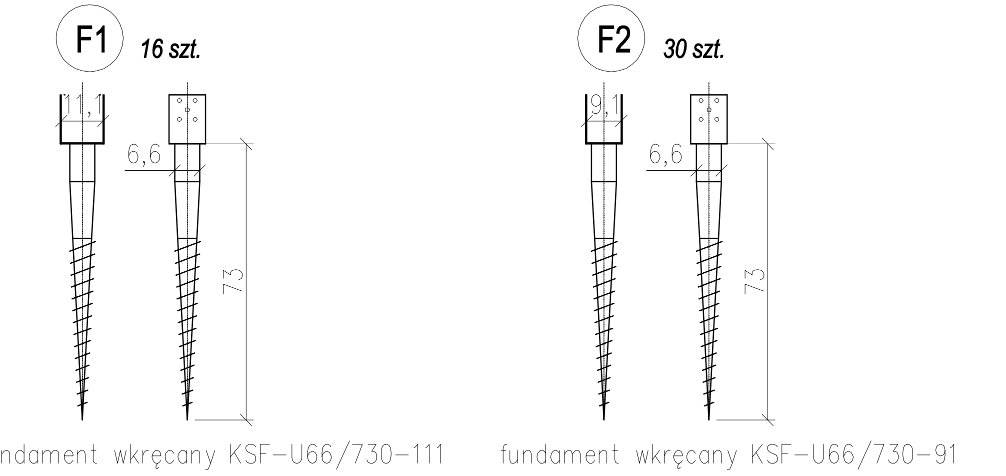

FUNDAMENTY WRĘCANE / SKALA 1:20

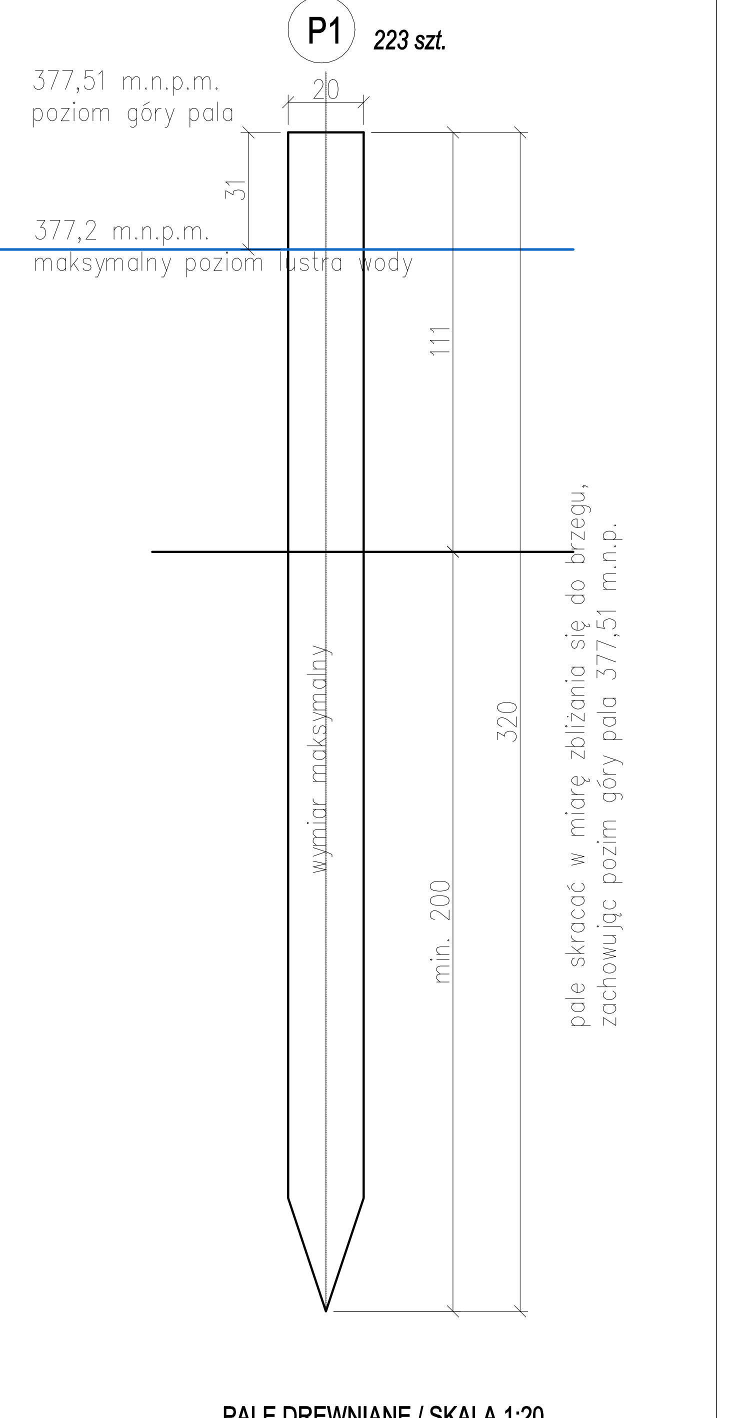

PALE DREWNIANE / SKALA 1:20

RZUT BELEK (B1-B20) KONSTRUKCJI MOSTKU / SKALA 1:200

RZUT OSI TYCZENIA MOSTKA / SKALA 1:200

RZUT PALI P1 I FUNDAMENTÓW WKRĘCANYCH / SKALA 1:200

Telos Filip Jarczewski
ul. Jackowskiego 33, 51-661 Wrocław
mail: f.jarczewski@gmail.com

Inwestor	Gmina Kudowa - Zdrój ul. Zdrojowa 24, 57-350 Kudowa-Zdrój	1:200 1:20/1:10
Obiekt	MOSTEK DLA PIESZYCH NA STAWIE W PARKU ZDROJOWYM W KUDOWIE-ZDRÓJ AM-2, dz. nr 27/5, obręb: Stary Zdrój, gmina Kudowa-Zdrój	branża ARCH.
Temat	Budowa mostku dla pieszych na stawie w Parku Zdrojowym w Kudowie - Zdrój	data 31.09.2023
Tytuł rysunku	RZUT PALI I FUNDAMENTÓW WKRĘCANYCH RZUT BELEK KONSTRUKCJI MOSTKA PALE I FUNDAMENTY-DETALE MOCOWAŃ DO BELEK	nr rys. A_01
Projektant architektura	mgr inż. arch. Agnieszka Piasecka upr. proj. 17/LOOKK/2012	
Opracowanie	inż. arch. Filip Jarczewski	